FOLIO	DESIGNATION
01	PUISSANCE 1 - Compresseurs
02	PUISSANCE 2 - Ventilateurs et pompe
03	COMMANDE 1 - Entrées
04	COMMANDE 2 - Sondes et capteurs
05	COMMANDE 3 - Sorties 1
06	COMMANDE 4 - Sorties 2
07	Liste des fonctions

INDICE	MODIFICATION	DATE	DESSINE	VERIFIE	APPROUVE

DESSINE: E.M

VERIFIE:

DATE DE CREATION: 8/03/2006

Tension :

CHILLER 50 / 80 kW

SOMMAIRE

DOCUMENT N° : **1005812**

0 / 08

CE DOCUMENT EST NOTRE PROPRIETE. IL EST REMIS A TITRE CONFIDENTIEL.

IL NE DOIT PAS ETRE REPRODUIT OU COMMUNIQUE A DES TIERS SANS NOTRE AUTORISATION ECRITE

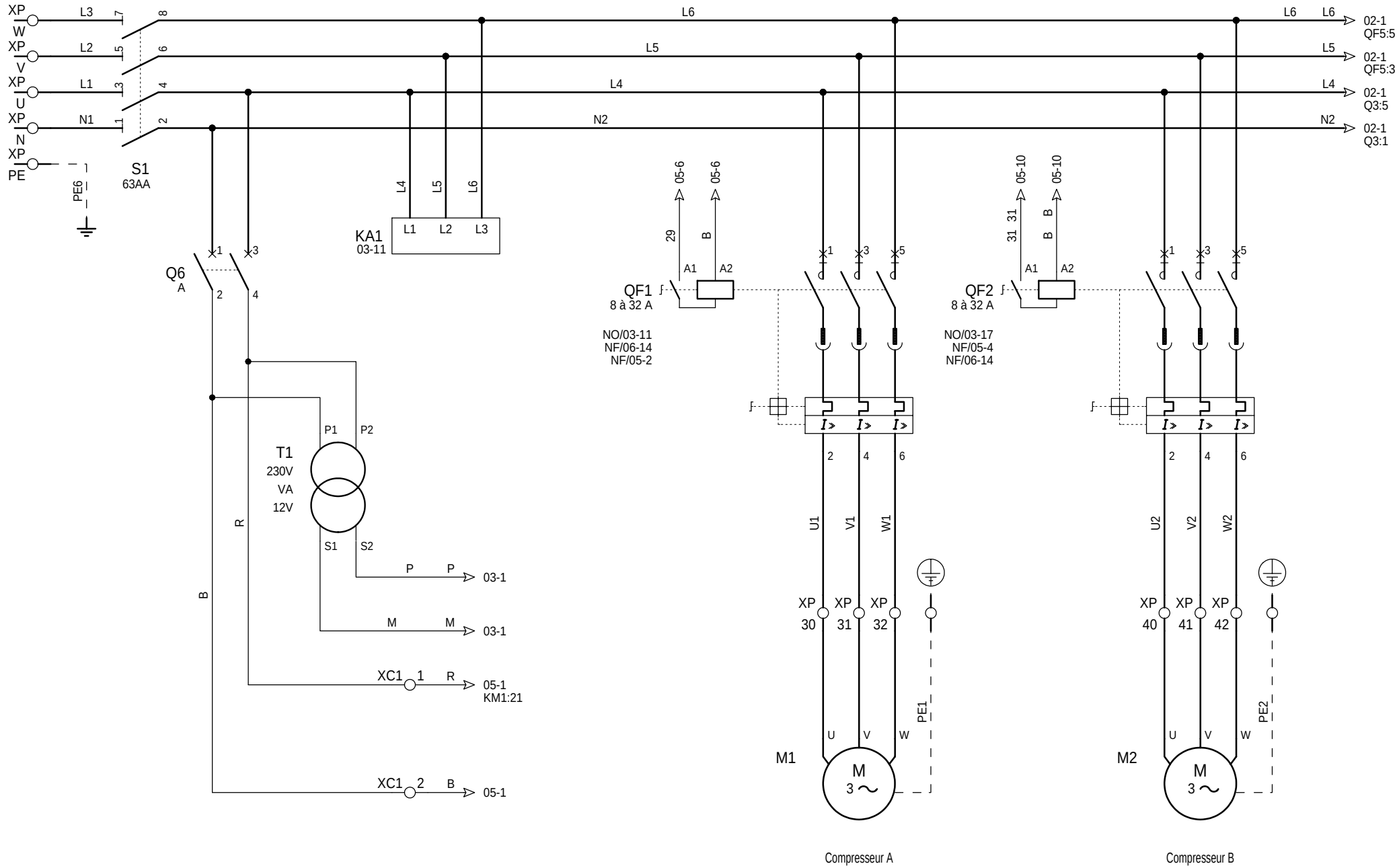

DESSINE : EM					CHILLER 50 / 80 kW
VERIFIE :					
DATE DE CREATION : 8/03/2006	INDICE	DATE	MODIFICATION	DES.	Document n° : **1005812**

Puissance 1
Compresseurs

FOLIO
01
◄ 0 02 ►

Logiciel SEE v. 3.00

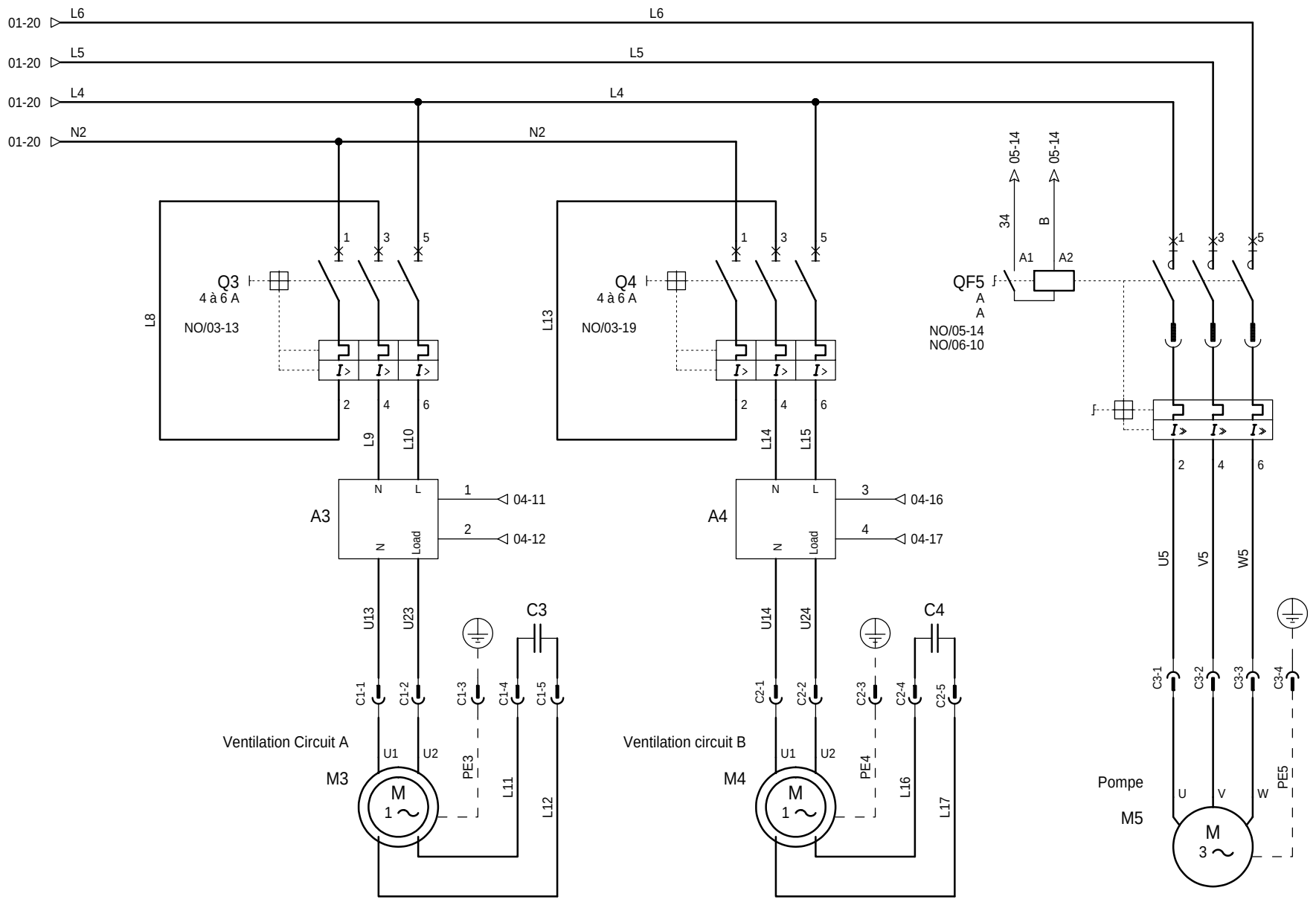

DESSINE : E.M					CHILLER 50 / 80 kW
VERIFIE :					
DATE DE CREATION : 8/03/2006	INDICE	DATE	MODIFICATION	DES.	Document n° : **1005812**

Puissance 2
Ventilateurs et pompe

FOLIO
02
◄ 01 03 ►

Logiciel SEE v. 3.00

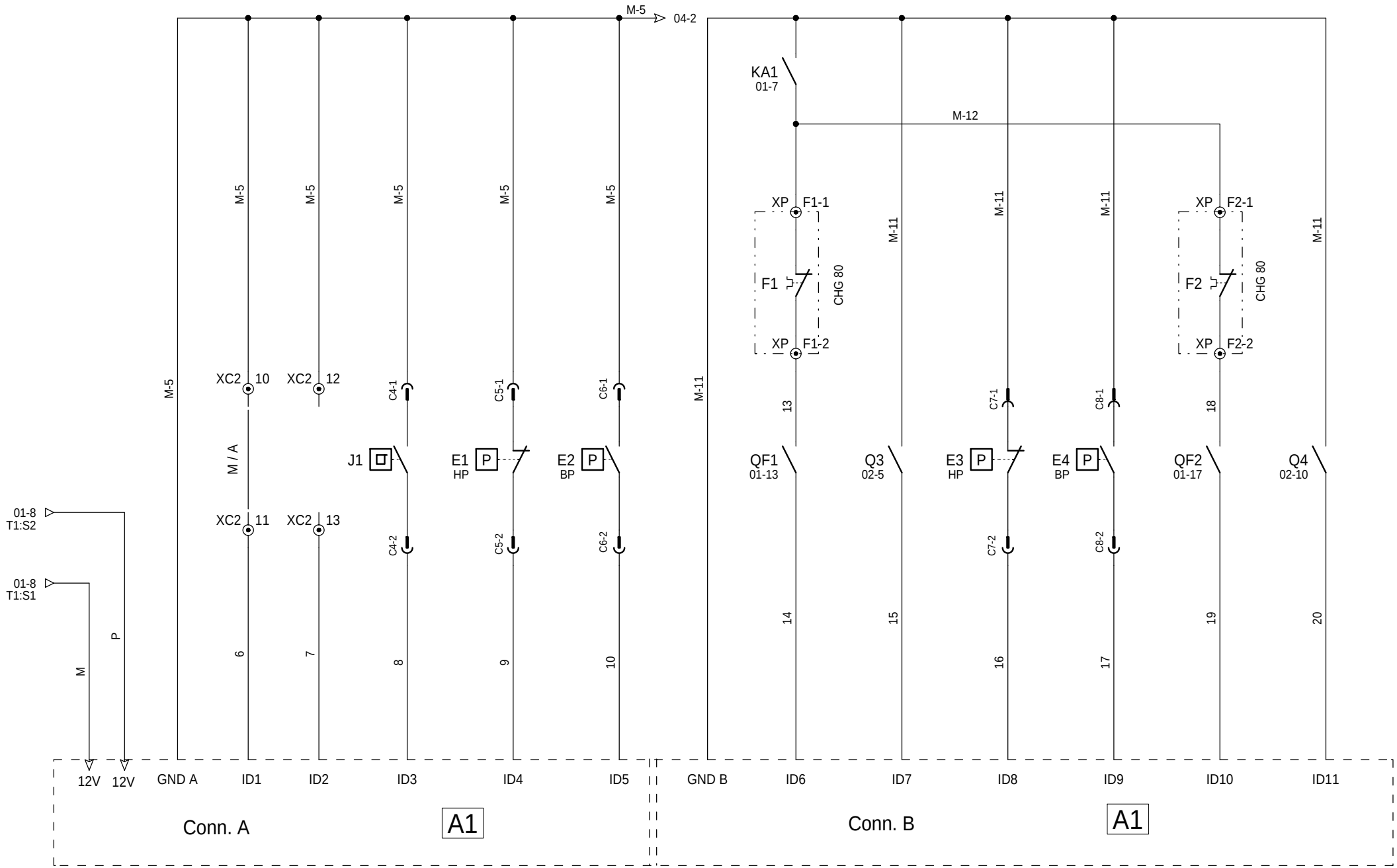

DESSINE : E.M				CHILLER 50 / 80 kW	Commande 1 Entrées
VERIFIE :					
DATE DE CREATION : 8/03/2006	INDICE	DATE	MODIFICATION	DES.	Document n° : **1005812**

FOLIO 03 ◄ 02 04 ►

Logiciel SEE v. 3.00

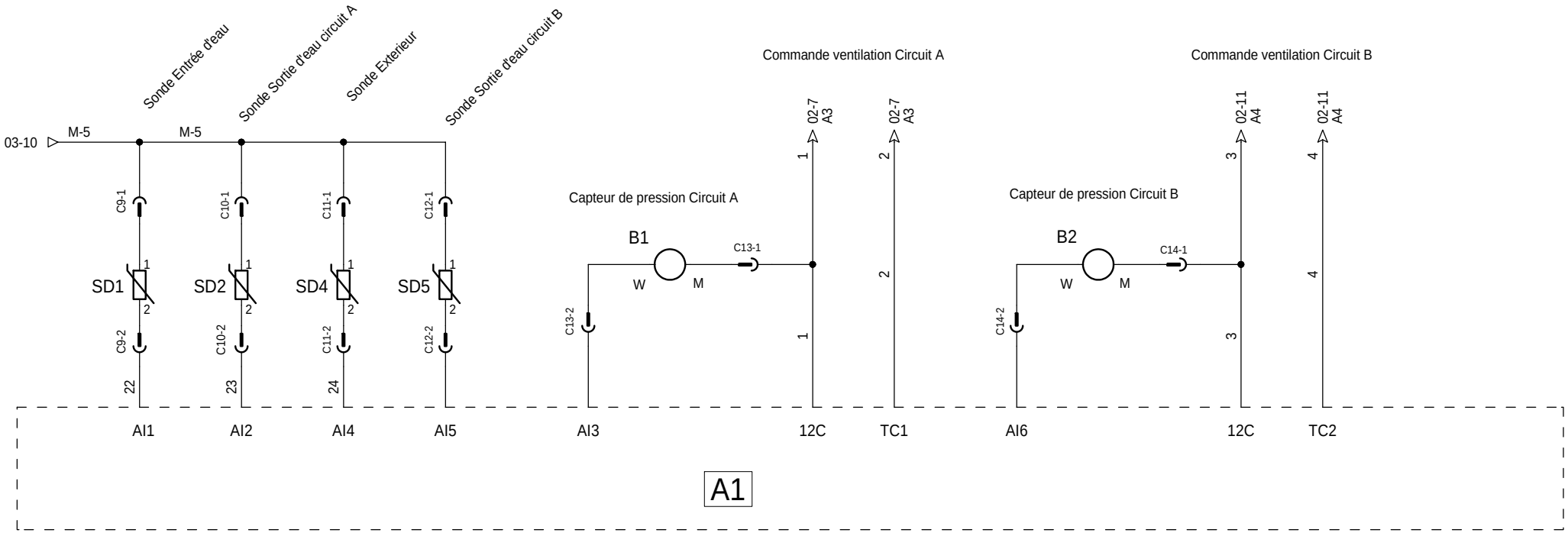

DESSINE : E.M						CHILLER 50 / 80 kW	Commande 2 Entrées	FOLIO 04
VERIFIE :								◄ 03 05 ►
DATE DE CREATION : 8/03/2006	INDICE	DATE	MODIFICATION	DES.		Document n° : **1005812**		Logiciel SEE v. 3.00

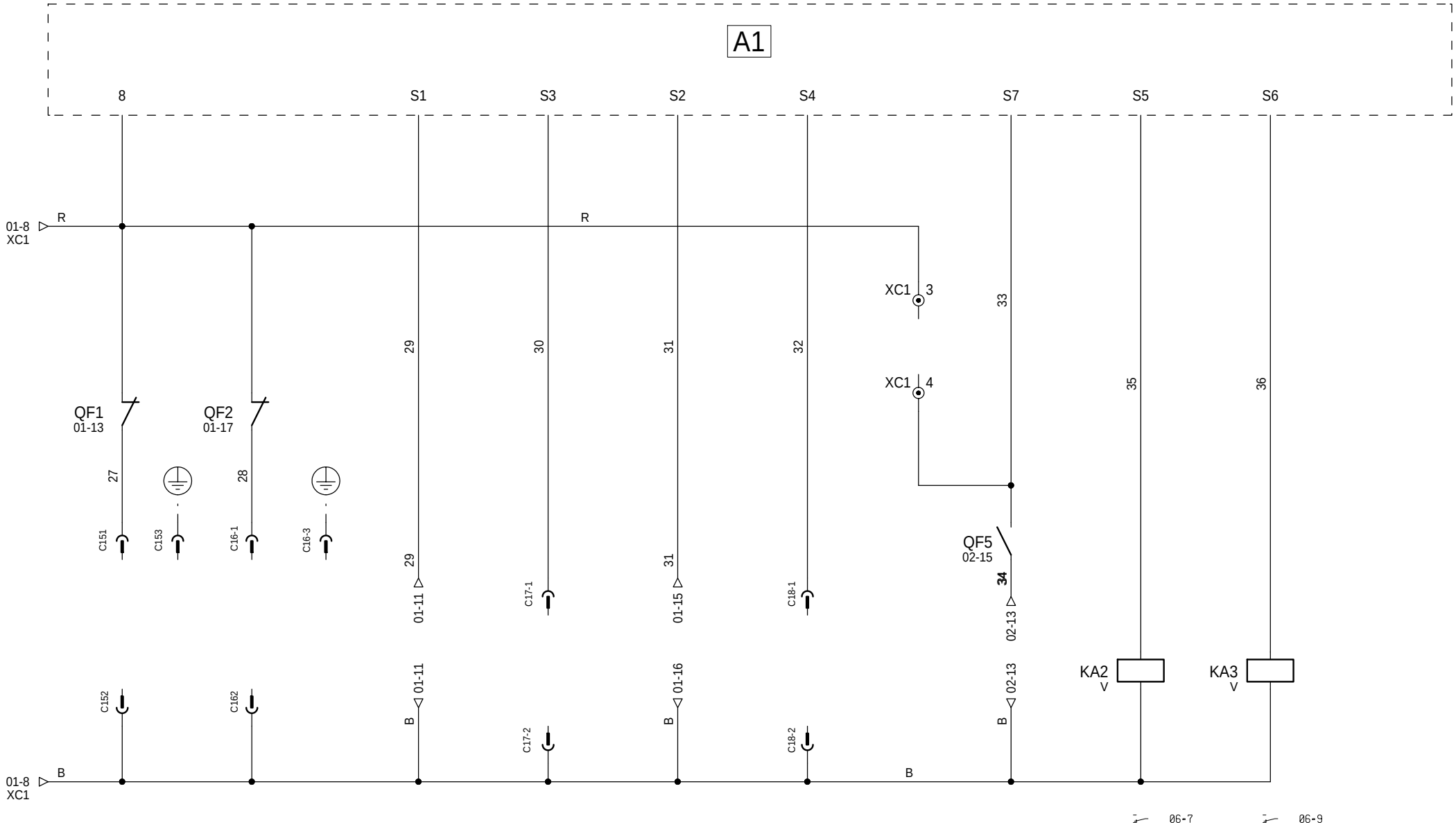

DESSINE : E.M						CHILLER 50 / 80 kW	Commande 3 Sorties 1	FOLIO 05 ◄ 04 06 ►
VERIFIE :								
DATE DE CREATION : 8/03/2006	INDICE	DATE	MODIFICATION		DES.	Document n° : **1005812**		Logiciel SEE v. 3.00

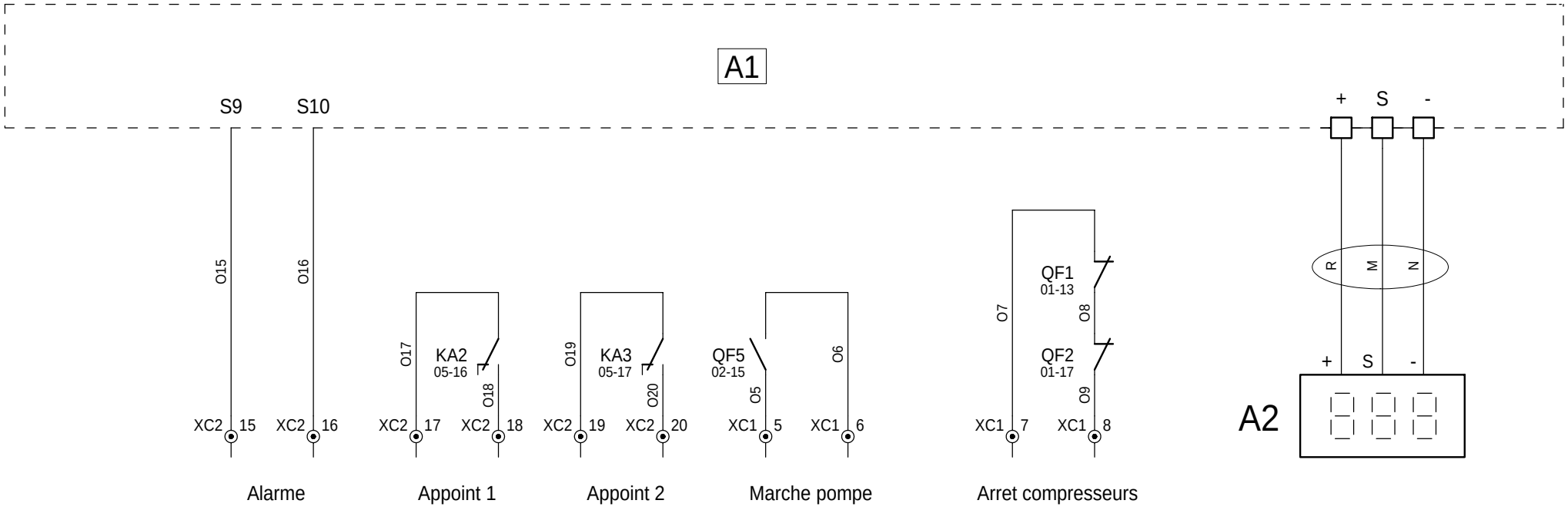

DESSINE : E.M					CHILLER 50 / 80 kW
VERIFIE :					
DATE DE CREATION : 8/03/2006	INDICE	DATE	MODIFICATION	DES.	Document n° : **1005812**

Commande 4
Sorties 2

FOLIO
06
◄ 05 07 ►

Logiciel SEE v. 3.00

REPERE	DESIGNATION	FOLIO
A1	Carte électronique	03-4-5-6
A2	Afficheur	06
A3-A4	Regulateur de pression de condensation	03
B1-B2	Capteur de pression	03
C3	Condensateur de M3	02
C4	Condensateur de M4	02
E1 - E3	Pressostat HP	04
E2 - E4	Pressostat BP	04
F1	Securité compresseurs circuit A (CHG 80)	03
F2	Securité compresseurs circuit B (CHG 80)	03
J1	Pressostat diferentiel d'eau	03
KA1	Relais ordre de phases	01
KA2	Relais Appoint	05
KA3	Relais Appoint	05
M1	Compresseur circuit A	01
M2	Compresseur circuit B	01
M3	Ventilateurs circuit A	02
M4	Ventilateurs circuit B	02
M5	Pompe	02
QF1	Disjoncteur contacteur compresseurs circuit A	01
QF2	Disjoncteur contacteur compresseurs circuit B	01
Q3	Disjoncteur ventilateur circuit A	02
Q4	Disjoncteur ventilateur circuit B	02
QF5	Disjoncteur contacteur pompe	02
Q6	Disjoncteur circuit de commande	02
S1	Interupteur principal	01
SD1	Sonde entrée d'eau	04
SD2	Sonde sortie d'eau circuit A	04
SD4	Sonde exterieur	04
SD5	Sonde sortie d'eau circuit B	04
T1	Transformateur 230V - 12V	01

REPERE	*DESIGNATION*	*FOLIO*
A1	*Electronic board*	*03-4-5-6-*
A2	*Display*	*06*
A3 - A4	*Head pressur control*	*03*
B1-B2	*Pressure sensor*	*03*
C3	*M3 condensator*	*02*
C4	*M4 condensator*	*02*
E1 - E3	*HP pressostat*	*03*
E2 - E4	*LP pressostat*	*03*
F1	*Compressor safety A (CHG 80)*	03
F2	*Compressor safety B (CHG 80)*	03
J1	*Flow switch*	03
KA1	*Phases order relay*	01
KA2	*Support heater 1*	05
KA3	*Support heater 2*	05
M1	*Circuit A compressor*	01
M2	*Circuit B compressor*	01
M3	*Circuit A fan motor*	02
M4	*Circuit B fan motor*	*02*
M5	*Pump*	*02*
QF1	*Circuit A compressor circuit breaker contactor*	*01*
QF2	*Circuit B compressor circuit breaker contactor*	*01*
Q3	*Circuit A fan motor circuit breaker*	*02*
Q4	*Circuit B fan motor circuit breaker*	*02*
QF5	*Pump circuit breaker contactor*	*02*
Q6	*Control circuit breaker*	01
S1	*Main switch*	01
SD1	*Water in sensor*	*04*
SD2	*Circuit A water out sensor*	04
SD4	*Outdoor sensor*	04
SD5	*Circuit B water out sensor*	04
T1	*Transformer 230V - 12V*	01