Wavin-Labko pidättää oikeudet muutoksiin ilman ennakkoilmoitusta. Johtuen jatkuvasta tuotekehityksestä, tuotteiden teknisissä yksityiskohdissa tapahtuu muutoksia. Tuotteiden asentaminen tulee tehdä asennusohjeiden mukaan. Viranomaismääräykset vaihtelevat kunnittain. Selvitä oman kuntasi vaatimukset ennen jätevesijärjestelmän hankintaa.

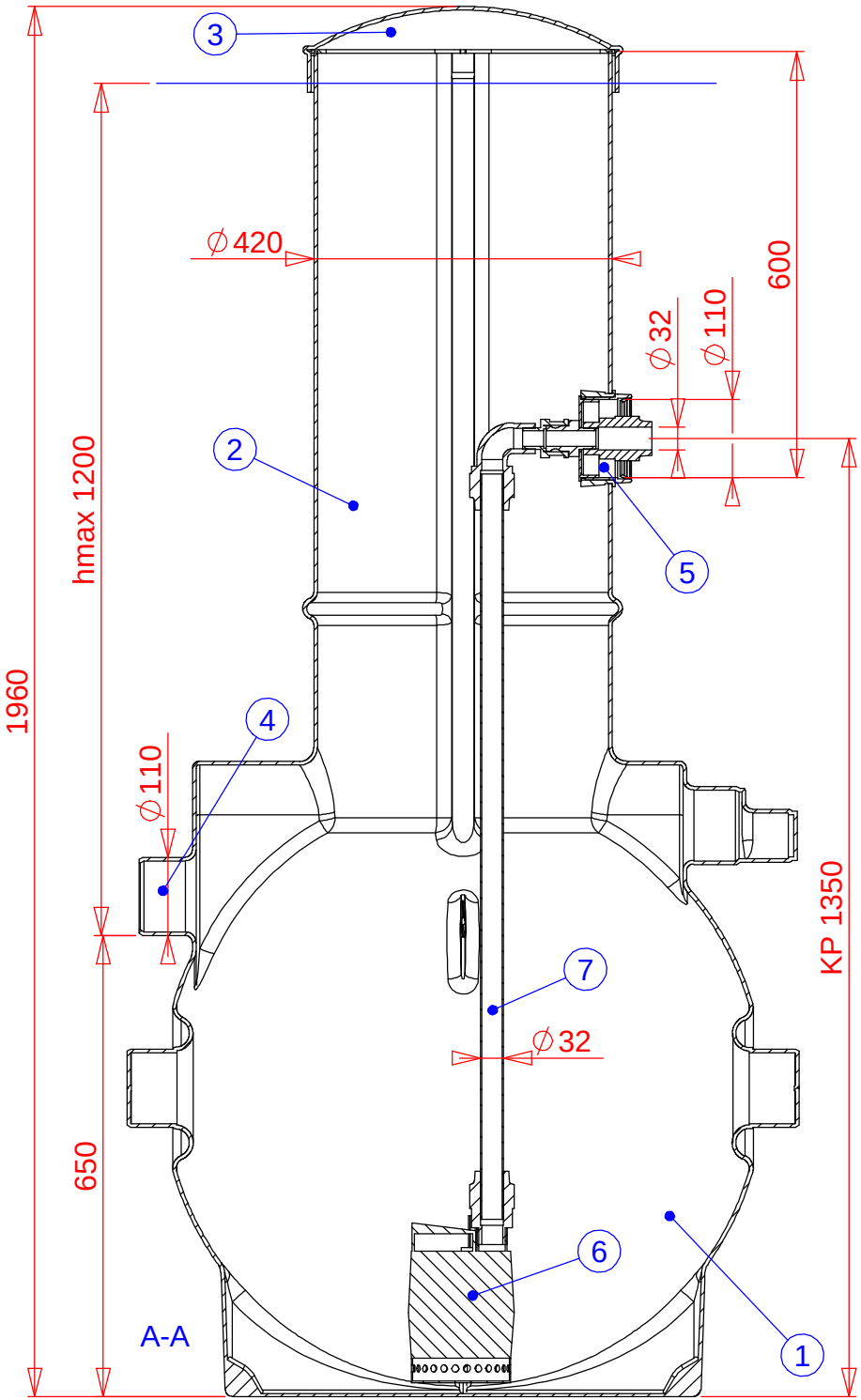

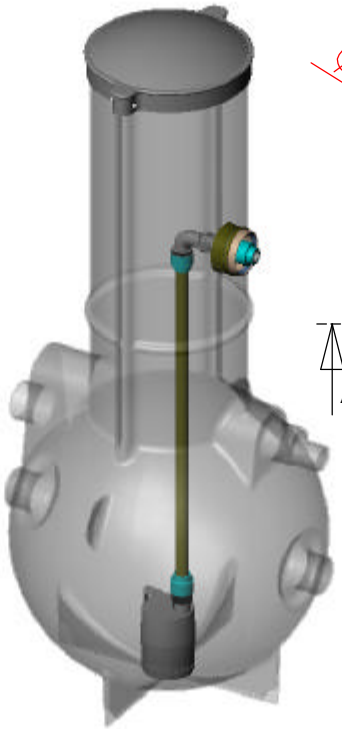

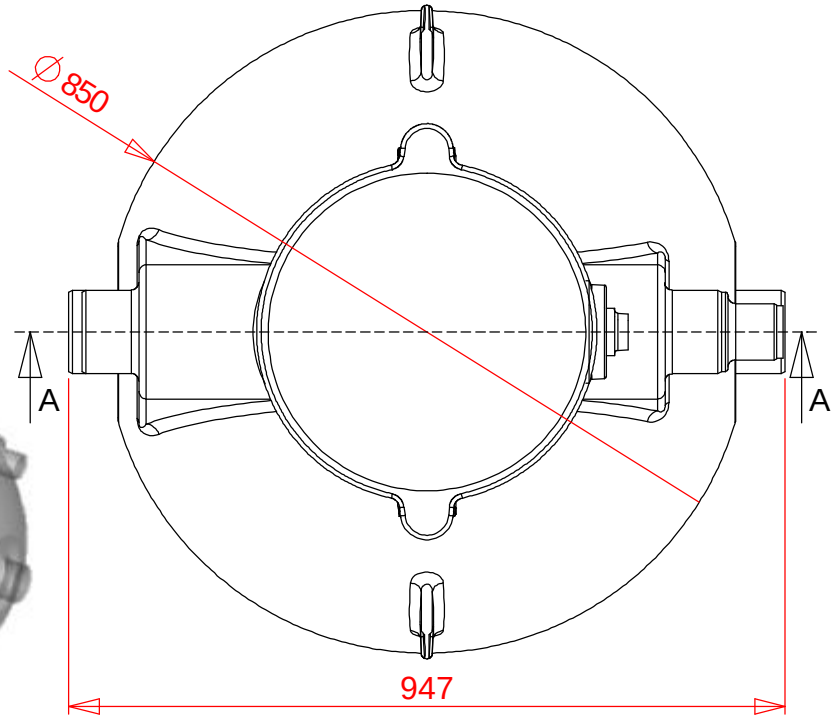

7	Paineputkisto	Ø32	1
6	Pumppu	230 V, pintavipallinen	1
5	Lähtöyhde	Ø110/Ø32	1
4	Tuloyhde	Ø110	1
3	Kansi, tiivisteellinen	Ø400, lukittavissa	1
2	Tyhjennys-/Huoltokaivo	Ø400	1
1	Pumppusäiliö	250 l	1

Piirustuksen sisältö: Labko SP Pumppukaivo			Piirustuslaji: ASIAKASKUVA
Suunn. TJ/JP	Hyv. TJ 12.05.2004	Piir.no 57FB01_s	Päiväys: 12.05.2004 / Mittakaava (A4): 1:10

WAVIN-LABKO OY
Säiliöt
Labkotie 1
36240 KANGASALA
FINLAND
puh. 020 1285 200, fax. 0201285 280

Rakennuskohde: