PÄÄMAADOITUSKISKO
(Ei keskuksessa)

	Pääpotentiaalin tasaus RK 1		

Laji	RYHMÄKESKUS
Tyyppi	RY5E44SLV
Sähkö nro	3310330
I_n 50A	U_n 400V
P_l = kW	P_h = kW
Kotelointi	IP 20C

L1,L2,L3,N,PE 50A

0Q1
80A

N:o	Nimitys kW	A/A	mm²	N	PE
0	Pääkytkin				
1F1	Sähkölämmityksen ohjaus	B 10 A			
1F2		B 10 A			
1F3		B 10 A			
	Yöajan apurele 1K11				
	Kiukaan apurele 7K11				
2F1		B 10 A			
2F2		B 10 A			
2F3		B 10 A			
3F1		B 10 A			
3F2		B 10 A			
3F3		B 10 A			
4F1		B 10 A			
4F2		B 10 A			
4F3		B 10 A			
5F1		C 10 A			
5F2		C 10 A			
5F3		C 10 A			
6S1	Kytkin 0-A-I				
6F1		B 10 A			
6F2	LV-varaaja	B 10 A			
6F3		B 10 A			
	Tilanvaraus, varaajan viiverele				
7F1		B 16 A			
7F2	Kiuas	B 16 A			
7F3		B 16 A			
8F1		B 16 A			
8F2	Liesi	B 16 A			
8F3		B 16 A			
9F1		C 16 A			
9F2		C 16 A			
9F3		C 16 A			
10F1					
10F2					
10F3					
14F	Vikavirtasuojakytkin 40A 30mA				
14F1		C 16 A			
14F2		C 16 A			
14F3		C 10 A			

Liitin nro:

KESKUKSEN VARATILAT
Yhteensä 27 mod.

KESKUKSEN MITAT	
Leveys :	550 mm
Korkeus:	950 mm
Syvyys :	112 mm

YLÄ ja ALAPÄÄDYSSÄ
LÄHDÖT:
2xMC-16 kääntömultilaippaa seuraaville kaapeleille, 15x10-20mm+1x10-30mm.
2x26mm+4x21mm reikäaihiot
SYÖTTÖ:
41/51mm reikäaihiot

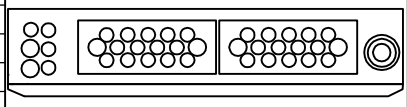

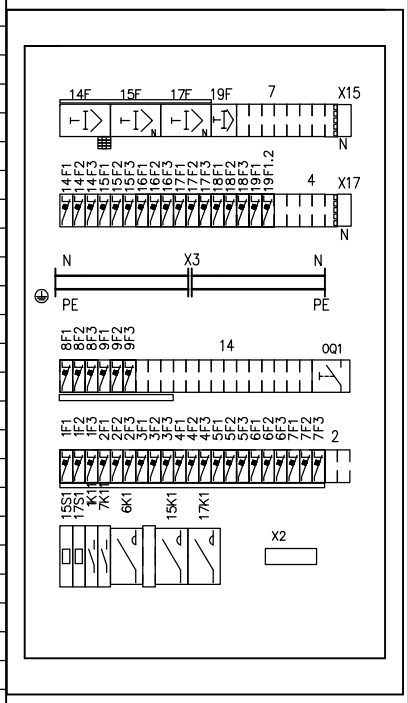

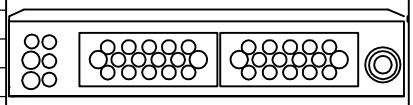

Työ nro	Ark. koodi	31 MFC 1013-01	KESKUS	RK 1	Työpiir:
Pvm. 29.01.2009	Suunn. PP	Tark. HJ	Hyv. ABB	PÄÄKAAVIO	KOKOONPANOPIIRUSTUS	Loppupiir.
			Rakennuskohde		Tall.koodi 3310330-K
					Lehti 01 Lehdestä 02
					Piirustus nro 1013

ABB

PÄÄMAADOITUSKISKO
(Ei keskuksessa)

	Pääpotentiaalin tasaus RK 1		

Laji	RYHMÄKESKUS
Tyyppi	RY5E44SLV
Sähkö nro	3310330
I_n 50A	U_n 400V
P_l = kW	P_h = kW
Kotelointi	IP 20C

L1,L2,L3,N,PE 50A

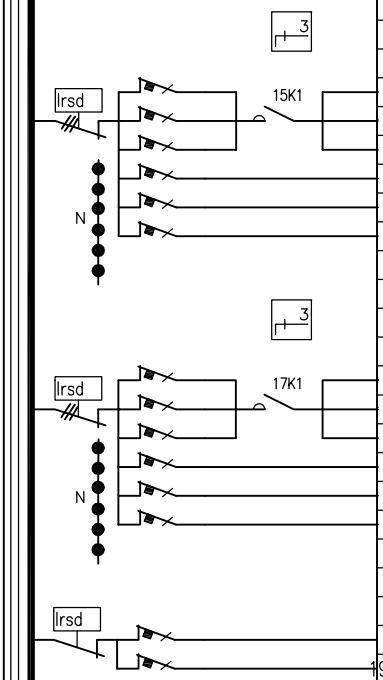

Liitin nro:

N:o	Nimitys	kW	A/A	mm²	N	PE
15S1	Ohj. kytkin Pv-0-yö					
15F	Vikavirtasuojakytkin 40A 30mA					
15F1			C 10 A			
15F2	Suora sähkölämmitys		C 10 A			
15F3			C 10 A			
16F1			C 10 A			
16F2			C 16 A			
16F3			C 16 A			
17S1	Ohj. kytkin Pv-0-yö					
17F	Vikavirtasuojakytkin 40A 30mA					
17F1			C 10 A			
17F2	Lattialämmitys		C 10 A			
17F3			C 10 A			
18F1			C 10 A			
18F2			C 16 A			
18F3			C 16 A			
19F	Vikavirtasuojakytkin 40A 30mA					
19F1			C 10 A			
19F1.2			C 16 A			

KESKUKSEN VARATILAT
Yhteensä 27 mod.

KESKUKSEN MITAT	
Leveys :	550 mm
Korkeus:	950 mm
Syvyys :	112 mm

YLÄ ja ALAPÄÄDYSSÄ
LÄHDÖT:
2xMC-16 kääntömultilaippaa seuraaville kaapeleille, 15x10-20mm+1x10-30mm.
2x26mm+4x21mm reikäaihiot
SYÖTTÖ:
41/51mm reikäaihiot

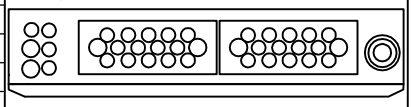

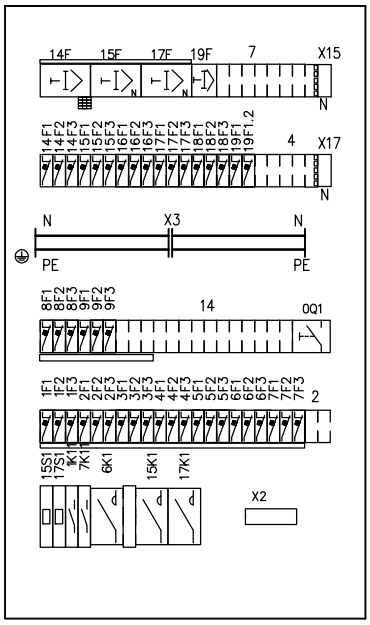

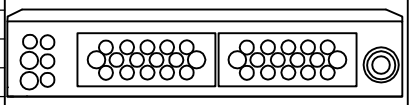

Työ nro	Ark. koodi 31 MFC 1013-02	KESKUS RK 1			Työpiir:
Pvm. 29.01.2009	Suunn. PP / Tark. HJ / Hyv. ABB	PÄÄKAAVIO	KOKOONPANOPIIRUSTUS		Loppupiir.
ABB		Rakennuskohde			Tall.koodi 3310330-K
					Lehti 02 Lehdestä 02
					Piirustus nro 1013