Yhtiön nimi:
Luotu:
Puhelin:

Päiväys: 5.7.2017

Positio	Laske	Kuvaus
	1	**SEG.40.15.E.2.50B**

Tuote No.: 96878514

Grundfos SEG AUTOADAPT -pumput ovat vaakasuoralla paineaukolla varustettuja uppopumppuja, jotka on suunniteltu erityisesti WC-jätettä sisältävän jäteveden paineistettuun pumppaamiseen.

SEG AUTOADAPT -pumpuissa on repijäjärjestelmä, joka pilkkoo hajoavat kiintoaineet pieniksi palasiksi, jotta ne mahtuvat kulkemaan verrattain pienihalkaisijaisten putkien kautta.

Pumpun pinta on sileä lian ja epäpuhtauksien tarttumisen estämiseksi.
Pumppu on pääasiassa valurautaa. Moottorin ja pumppupesän välinen kiristysrengas on ruostumatonta terästä korroosion estämiseksi ja pumpun huollon helpottamiseksi.
Pumpun virtakaapeli sisältää myös moottorin käämeissä olevien lämpösuojakytkimien johtimet.
Kaapelin liitäntä tapahtuu pistokkeella. Täysin tiivis pistokeliitäntä estää kosteuden pääsyn pumppuun kaapelia pitkin, jos kaapeli rikkoutuu tai pumpun kaapelia käsitellään virheellisesti ja/tai huolimattomasti.

Grundfos SEG AUTOADAPT -pumpuissa on sisäinen säädin, anturit ja moottorinsuoja. Ne tarvitsee vain kytkeä verkkojännitteeseen.
Jos useita pumppuja asennetaan samaan säiliöön, pumpun logiikkaohjain varmistaa, että kuormitus jakautuu ajan myötä tasaisesti pumppujen kesken.
• Hälytysrelelähtö.
Pumpussa on hälytysrelelähtö. Valittavana on NC- ja NO-toiminta ja sitä voidaan käyttää tarpeen mukaan esimerkiksi akustisiin ja visuaalisiin hälytyksiin.

• Satunnainen käynnistysviive sähkökatkoksen jälkeen.
• Pumppu ei käynnisty, ellei vaihejärjestys ole oikea.
• Itsekalibrointi jokaisen pumppusyklin jälkeen.
• Jumittumisen estojärjestelmä.
Jumittumisen estojärjestelmä käynnistää pumpun ohjelmoiduin välein juoksupyörän jumittumisen estämiseksi. Tämä toiminto ohittaa kuivakäyntianturin muissa kuin EX-versioissa.
• Jälkikäyntimahdollisuus (pintalautan poisto)
Jälkikäynti on mahdollista ohjelmoiduin välein, jos pintalautan muodostumisriski on olemassa.

Grundfos CIU -yksikkö voidaan kytkeä kiinteäksi tai siirrettäväksi esiasetusten muuttamista varten, lisäasetuksia tai lokien ja toimintaparametrien lukemista varten, kuten käynnistysten määrä ja käyttötunnit.

Säätimet:

Kosteusanturi:	ilman kosteusantureita
AUTOADAPT:	KYLLÄ

Neste:

Pumpattava neste:	Kaikki newtonilaiset nesteet
Nesteen lämpötila-alue:	0 .. 40 °C
Tiheys:	998.2 kg/m³

Tekniset:

Juoksupyörän tyyppi:	REPIJÄ
ensiö akselitiiviste:	SIC/SIC

Yhtiön nimi:
Luotu:
Puhelin:

Päiväys: 5.7.2017

Positio	Laske	Kuvaus	
		Toisio akselitiiviste:	LIPSEAL
		Käyrätoleranssit:	ISO9906:2012 3B2
		Materiaalit:	
		Pumpun pesä:	Valurauta EN-GJL-200
		Juoksupyörä:	Valurauta EN-GJL-200
		Asennus:	
		Suurin ulkoinen lämpötila:	40 °C
		Suurin sall. toimintapaine:	600 kPa
		Vakiolaippa:	DIN
		Putkiliitäntä:	DN40/50
		Pumpun paineaukko:	DN 40
		Painejakso:	PN10
		Suurin asennussyvyys:	10 m
		Automaattikytkin:	96076063
		Sähkötiedot:	
		Syöttöteho - P1:	2.3 kW
		Nimellisteho - P2:	1.5 kW
		Syöttötaajuus:	50 Hz
		Nimellisjännite:	3 x 400-415 V
		Jännitetoleranssi:	+6/-10 %
		Maks. käynnistykset tunnissa:	30
		Nimellisvirta:	3,8/3,8 A
		Käynnistysvirta:	21 A
		Nimellisvirta ilman kuormaa:	1.9 A
		Cos phi - tehokerroin:	0,88
		Cos phi - tehok. 3/4 kuormalla:	0,81
		Cos phi - tehok. 1/2 kuormalla:	0,71
		Nimellisnopeus:	2700 rpm
		Inertiamomentti:	0.004 kg m²
		Moottorin hyötysuhde täydellä kuormalla:	72 %
		Moottorin hyötysuhde 3/4 kuormalla:	73 %
		Moottorin hyötysuhde 1/2 kuormalla:	69 %
		Napaluku:	2
		Käynnistystapa:	suorakäynn.
		Suojausluokka (IEC 34-5):	IP68
		Eristysluokka (IEC 85):	F
		Räjähdyssuojaus:	N
		Kaapelipituus:	10 m
		Kaapelimalli:	LYNIFLEX
		Kaapeliliitoksen tyyppi:	NO PLUG
		Muut:	
		Nettopaino:	38 kg

Yhtiön nimi:
Luotu:
Puhelin:

Päiväys: 5.7.2017

96878514 SEG.40.15.E.2.50B 50 Hz

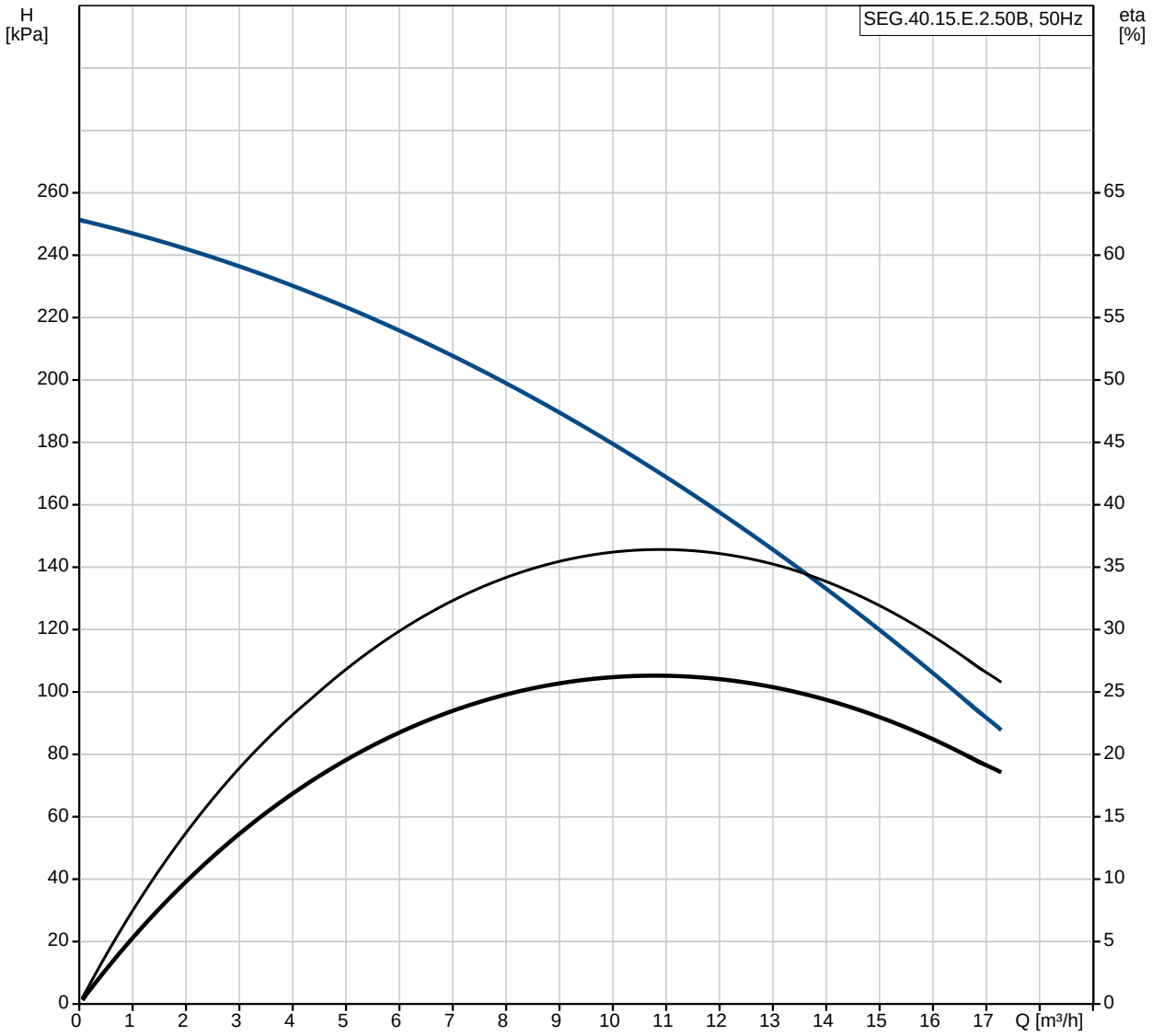

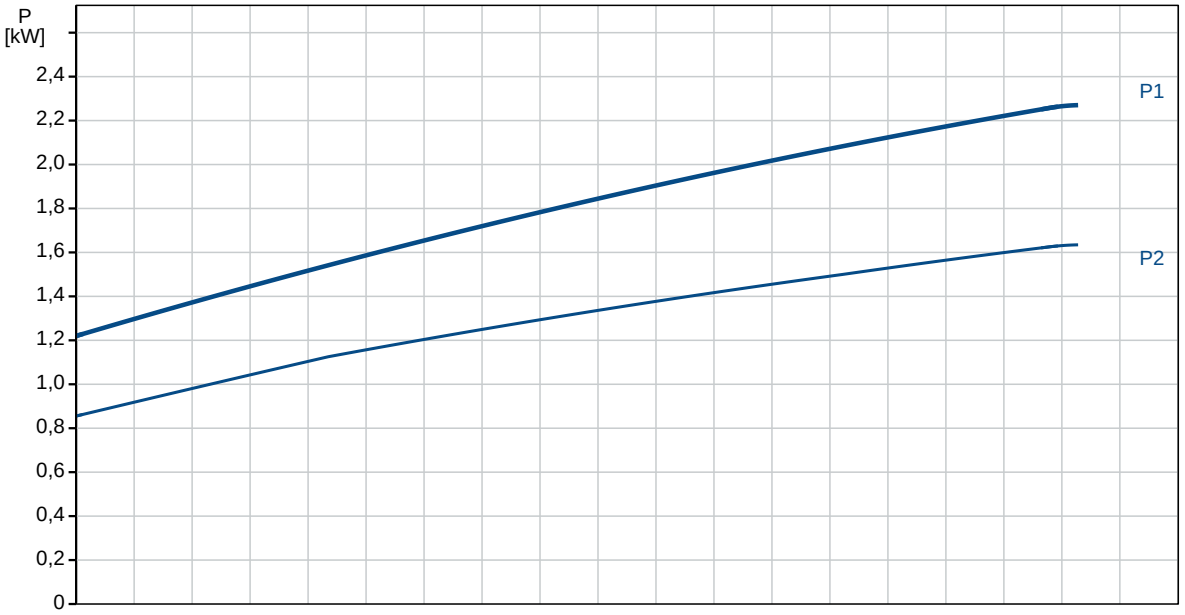

Yhtiön nimi:
Luotu:
Puhelin:

Päiväys: 5.7.2017

Kuvaus	Arvo
Yleistiedot:	
Tuotteen nimi:	SEG.40.15.E.2.50B
Tuotenro:	96878514
EAN-numero:	5700312551270
Tekniset:	
Suurin virtaama:	17.1 m³/h
Suurin nostokorkeus:	252.6 kPa
Juoksupyörän tyyppi:	REPIJÄ
ensiö akselitiiviste:	SIC/SIC
Toisio akselitiiviste:	LIPSEAL
Käyrätoleranssit:	ISO9906:2012 3B2
Materiaalit:	
Pumpun pesä:	Valurauta
	EN-GJL-200
Juoksupyörä:	Valurauta
	EN-GJL-200
Asennus:	
Suurin ulkoinen lämpötila:	40 °C
Suurin sall. toimintapaine:	600 kPa
Vakiolaippa:	DIN
Putkiliitäntä:	DN40/50
Pumpun paineaukko:	DN 40
Painejakso:	PN10
Suurin asennussyvyys:	10 m
Asennus kuiva/märkä:	SUBMERGED
Automaattikytkin:	96076063
Neste:	
Pumpattava neste:	Kaikki newtonilaiset nesteet
Nesteen lämpötila-alue:	0 .. 40 °C
Tiheys:	998.2 kg/m³
Sähkötiedot:	
Syöttöteho - P1:	2.3 kW
Nimellisteho - P2:	1.5 kW
Syöttötaajuus:	50 Hz
Nimellisjännite:	3 x 400-415 V
Jännitetoleranssi:	+6/-10 %
Maks. käynnistykset tunnissa:	30
Nimellisvirta:	3,8/3,8 A
Käynnistysvirta:	21 A
Nimellisvirta ilman kuormaa:	1.9 A
Cos phi - tehokerroin:	0,88
Cos phi - tehok. 3/4 kuormalla:	0,81
Cos phi - tehok. 1/2 kuormalla:	0,71
Nimellisnopeus:	2700 rpm
Inertiamomentti:	0.004 kg m²
Moottorin hyötysuhde täydellä kuormalla:	72 %
Moottorin hyötysuhde 3/4 kuormalla:	73 %
Moottorin hyötysuhde 1/2 kuormalla:	69 %
Napaluku:	2
Käynnistystapa:	suorakäynn.
Suojausluokka (IEC 34-5):	IP68

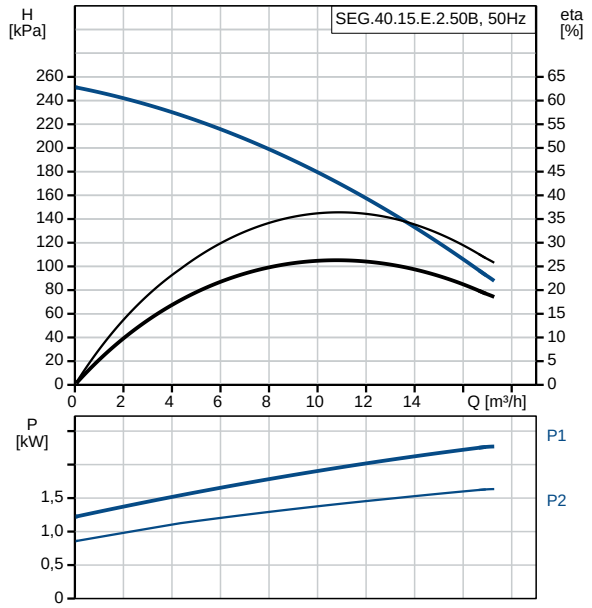

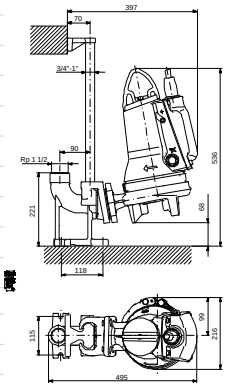

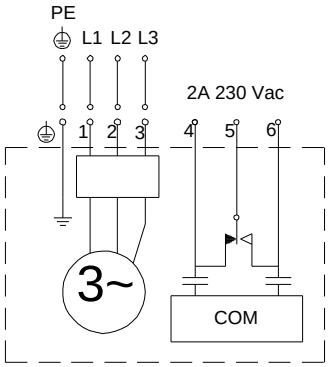

Yhtiön nimi:
Luotu:
Puhelin:

Päiväys: 5.7.2017

Kuvaus	Arvo
Eristysluokka (IEC 85):	F
Räjähdyssuojaus:	N
Moottorisuoja:	LÄMPÖKYTKIN
Lämpösuoja:	sisäinen
Kaapelipituus:	10 m
Kaapelimalli:	LYNIFLEX
Kaapeliliitoksen tyyppi:	NO PLUG
Säätimet:	
Säädin:	ei sisälly
	Build in
Kosteusanturi:	ilman kosteusantureita
AUTOADAPT:	KYLLÄ
Muut:	
Nettopaino:	38 kg

Yhtiön nimi:
Luotu:
Puhelin:

Päiväys: 5.7.2017

96878514 SEG.40.15.E.2.50B 50 Hz

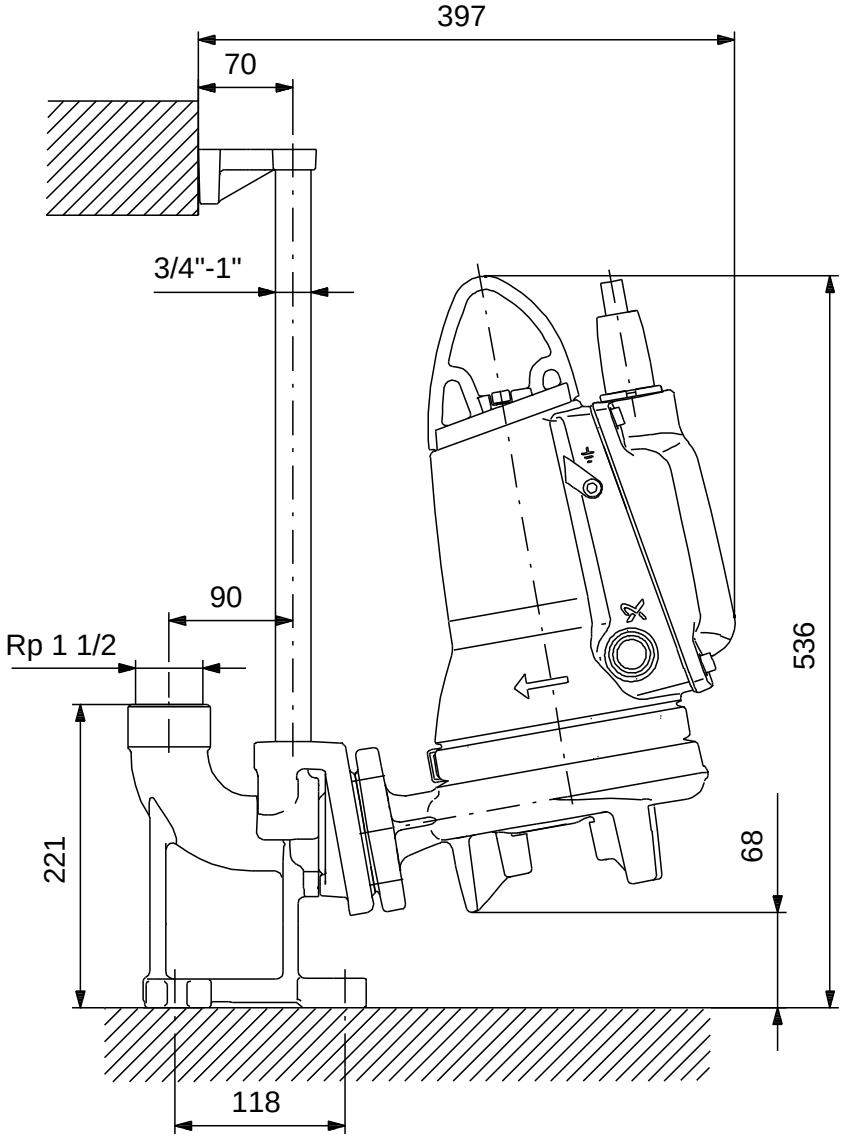

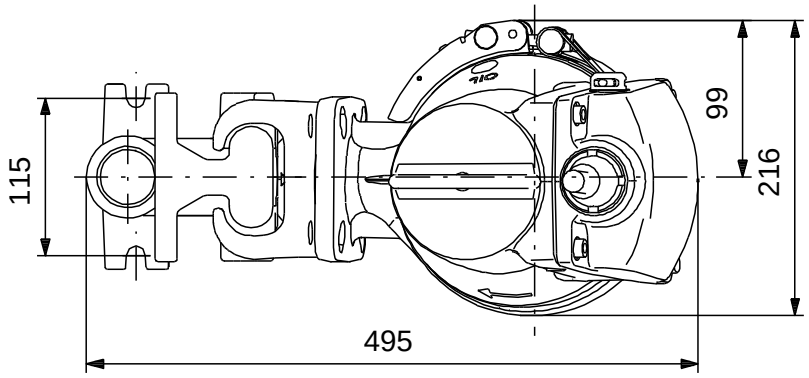

Huomaa! Kaikki yksiköt [mm] ellei toisin mainita.
Rajoitus: Tämä yksinkertaistettu mittakuva ei sisällä kaikkia yksityskohtia.

Yhtiön nimi:
Luotu:
Puhelin:

Päiväys: 5.7.2017

96878514 SEG.40.15.E.2.50B 50 Hz

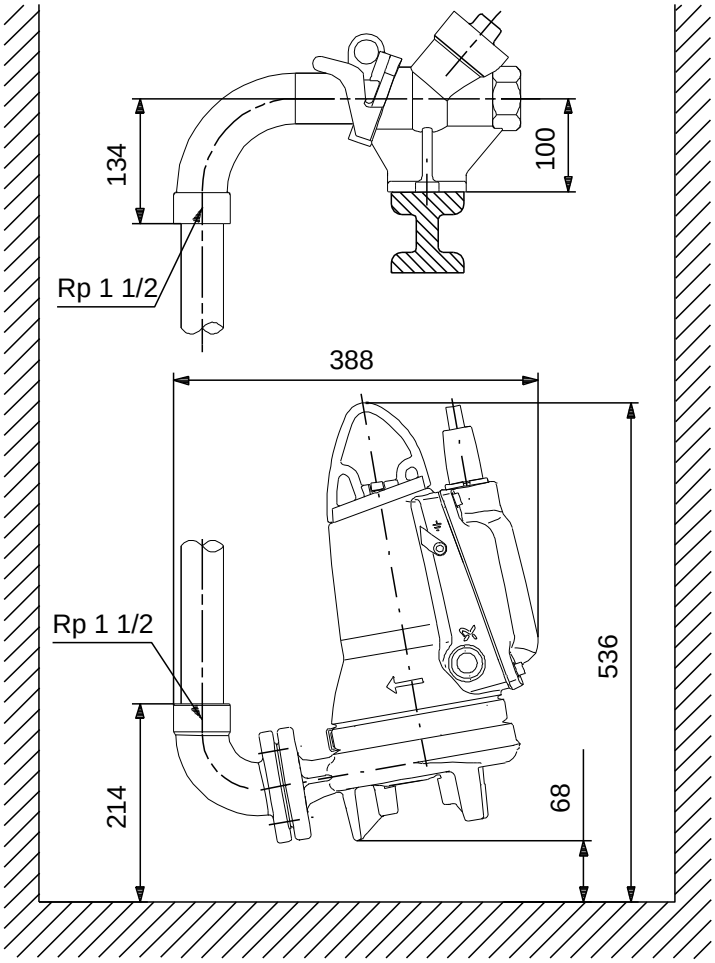

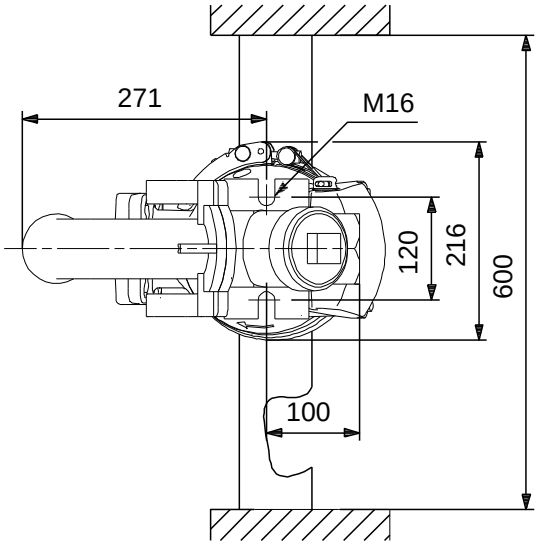

Huomaa! Kaikki yksiköt [mm] ellei toisin mainita.
Rajoitus: Tämä yksinkertaistettu mittakuva ei sisällä kaikkia yksityskohtia.

Yhtiön nimi:
Luotu:
Puhelin:

Päiväys: 5.7.2017

96878514 SEG.40.15.E.2.50B 50 Hz

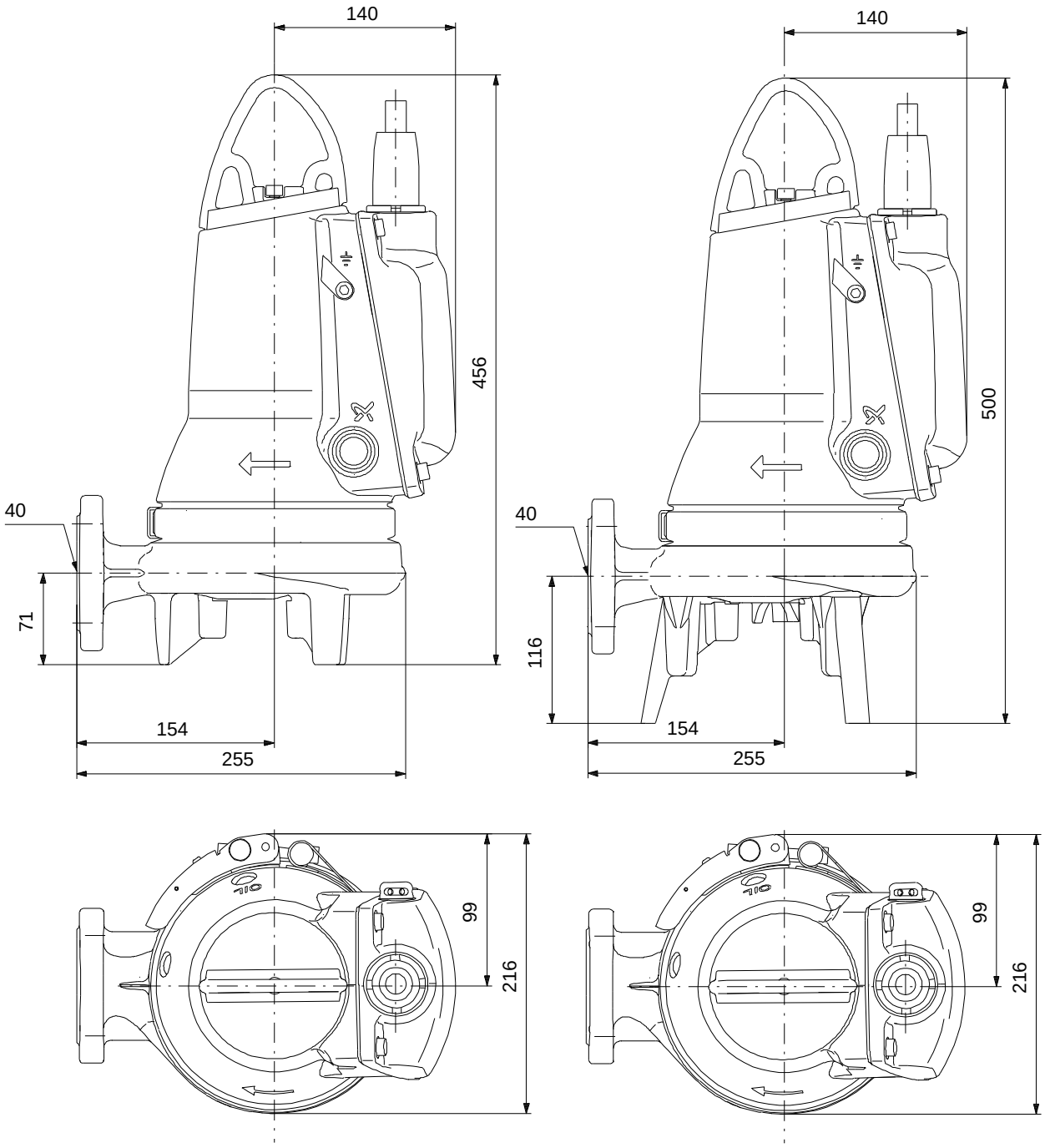

Huomaa! Kaikki yksiköt [mm] ellei toisin mainita.
Rajoitus: Tämä yksinkertaistettu mittakuva ei sisällä kaikkia yksityskohtia.

Yhtiön nimi:
Luotu:
Puhelin:

Päiväys: 5.7.2017

96878514 SEG.40.15.E.2.50B 50 Hz

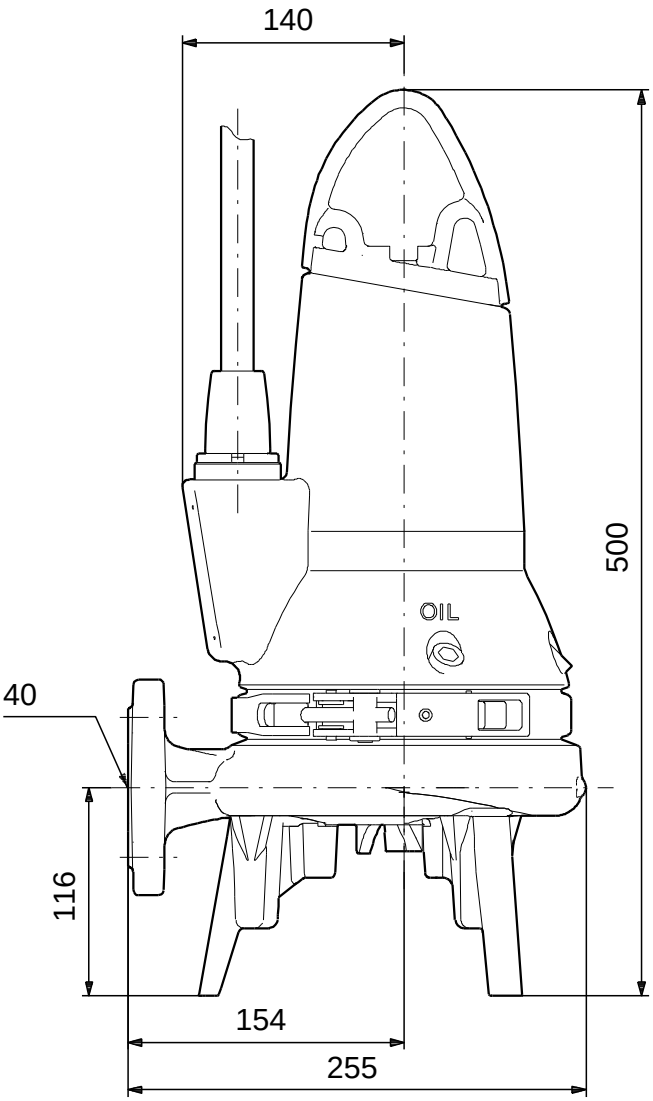

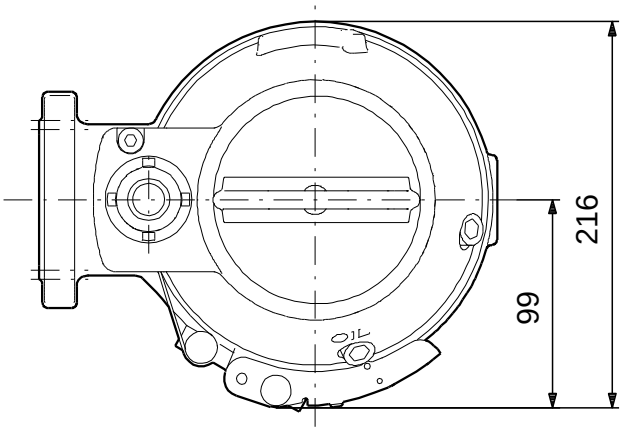

Huomaa! Kaikki yksiköt [mm] ellei toisin mainita.
Rajoitus: Tämä yksinkertaistettu mittakuva ei sisällä kaikkia yksityskohtia.