Yhtiön nimi:
Luotu:
Puhelin:

Päiväys: 5.7.2017

Positio	Laske	Kuvaus
	1	**SEG.40.40.2.50B**

Tuote No.: 96075917

Grundfos SEG pumput ovat uppopumppuja horisontaalisella paineaukolla, ja erityisesti suunniteltu paineviemärijärjestelmiin.
SEG-pumput on varustettu silppurilla, joka silppuaa kiintoaineet pieniksi paloiksi, jotka läpäisevät suhteellisen pienet paineputket.

Pumpun pinta on sileä, jotteivät epäpuhtaudet kiinnity siihen.
Pumppu on valmistettu pääasiassa valuraudasta.
Moottorin pumppuun kiinnittävä kiinnike on tehty ruostumattomasta teräksestä ruostumisen estämiseksi ja huollon helpottamiseksi.
Pumpun syöttöjohdossa on johtimet moottorin käämeissä sijaitsevalle lämpöanturille.
Kaapeliliitos on pistokemallia. Kokonaan eristetty liitos estää kosteuden pääsyn pumppuun kaapelin kautta vaikka kaapeli rikkoutuisi.

Pumppu on liitettävä säätimeen.

Pumppu on VDE:n testaama.

Säätimet:

Kosteusanturi:	ilman kosteusantureita
AUTOADAPT:	EI

Neste:

Pumpattava neste:	Kaikki newtonilaiset nesteet
Nesteen lämpötila-alue:	0 .. 40 °C
Tiheys:	998.2 kg/m³

Tekniset:

Juoksupyörän tyyppi:	REPIJÄ
ensiö akselitiiviste:	SIC/SIC
Toisio akselitiiviste:	CARBON/CERAMICS
Hyväksynnät nimikilvessä:	PA-I
Käyrätoleranssit:	ISO9906:2012 3B2

Materiaalit:

Pumpun pesä:	Valurauta EN1561 EN-GJL-200
Juoksupyörä:	Valurauta EN1561 EN-GJL-200

Asennus:

Yhtiön nimi:
Luotu:
Puhelin:

Päiväys: 5.7.2017

Positio	Laske	Kuvaus	
		Suurin ulkoinen lämpötila:	40 °C
		Suurin sall. toimintapaine:	600 kPa
		Vakiolaippa:	DIN
		Putkiliitäntä:	DN40/50
		Pumpun paineaukko:	DN 40
		Painejakso:	PN 10
		Suurin asennussyvyys:	10 m
		Automaattikytkin:	96076063
		Sähkötiedot:	
		Syöttöteho - P1:	4.9 kW
		Nimellisteho - P2:	4 kW
		Syöttötaajuus:	50 Hz
		Nimellisjännite:	3 x 400-415 V
		Jännitetoleranssi:	+6/-10 %
		Maks. käynnistykset tunnissa:	30
		Nimellisvirta:	8 A
		Käynnistysvirta:	43 A
		Nimellisvirta ilman kuormaa:	3.5 A
		Cos phi - tehokerroin:	0,92
		Cos phi - tehok. 3/4 kuormalla:	0,89
		Cos phi - tehok. 1/2 kuormalla:	0,81
		Nimellisnopeus:	2830 rpm
		Inertiamomentti:	0.011 kg m²
		Moottorin hyötysuhde täydellä kuormalla:	0.82 %
		Moottorin hyötysuhde 3/4 kuormalla:	0.82 %
		Moottorin hyötysuhde 1/2 kuormalla:	0.80 %
		Napaluku:	2
		Käynnistystapa:	suorakäynn.
		Suojausluokka (IEC 34-5):	IP68
		Eristysluokka (IEC 85):	F
		Räjähdyssuojaus:	N
		Kaapelipituus:	10 m
		Kaapelimalli:	LYNIFLEX
		Kaapeliliitoksen tyyppi:	NO PLUG
		Muut:	
		Nettopaino:	65 kg

Yhtiön nimi:
Luotu:
Puhelin:

Päiväys: 5.7.2017

96075917 SEG.40.40.2.50B 50 Hz

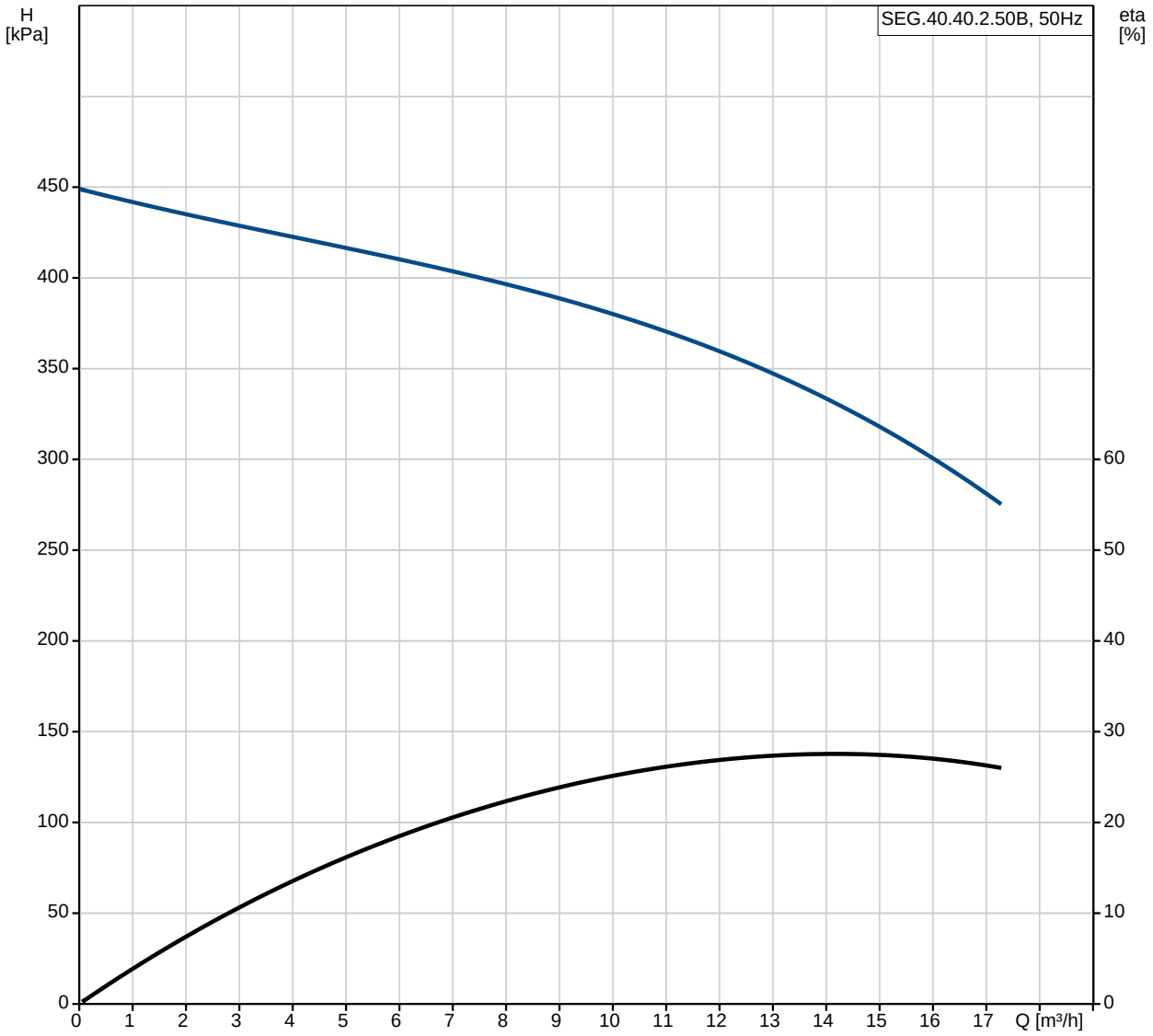

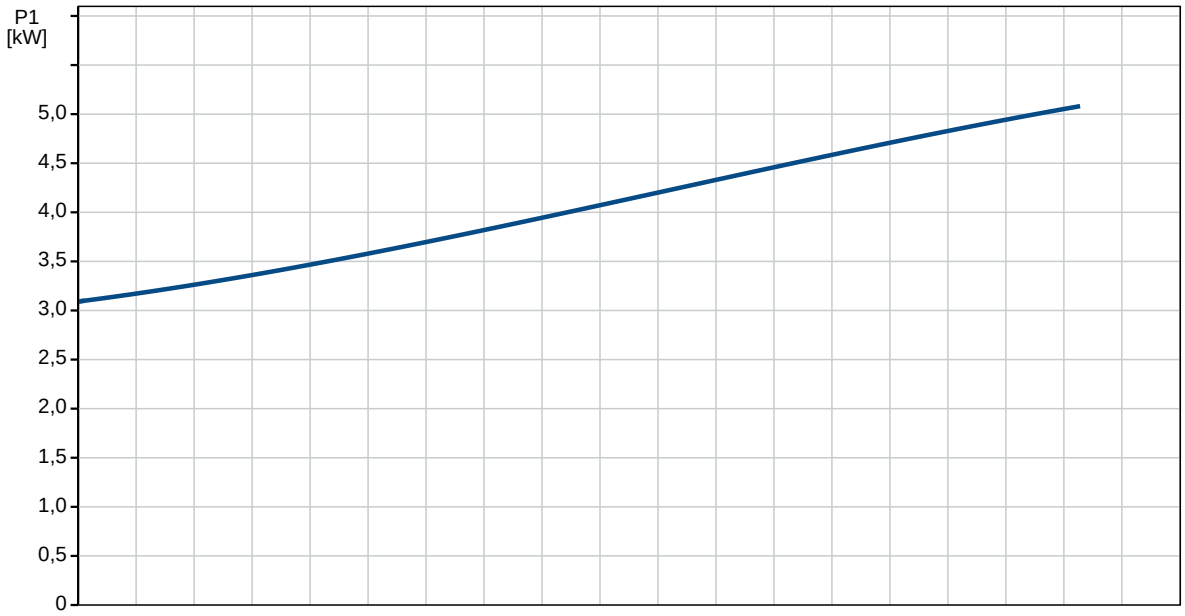

Yhtiön nimi:
Luotu:
Puhelin:

Päiväys: 5.7.2017

Kuvaus	Arvo
Yleistiedot:	
Tuotteen nimi:	SEG.40.40.2.50B
Tuotenro:	96075917
EAN-numero:	5700394851008
Tekniset:	
Suurin virtaama:	19 m³/h
Suurin nostokorkeus:	447.4 kPa
Juoksupyörän tyyppi:	REPIJÄ
ensiö akselitiiviste:	SIC/SIC
Toisio akselitiiviste:	CARBON/CERAMICS
Hyväksynnät nimikilvessä:	PA-I
Käyrätoleranssit:	ISO9906:2012 3B2
Materiaalit:	
Pumpun pesä:	Valurauta
	EN1561 EN-GJL-200
Juoksupyörä:	Valurauta
	EN1561 EN-GJL-200
Asennus:	
Suurin ulkoinen lämpötila:	40 °C
Suurin sall. toimintapaine:	600 kPa
Vakiolaippa:	DIN
Putkiliitäntä:	DN40/50
Pumpun paineaukko:	DN 40
Painejakso:	PN 10
Suurin asennussyvyys:	10 m
Asennus kuiva/märkä:	SUBMERGED
Automaattikytkin:	96076063
Neste:	
Pumpattava neste:	Kaikki newtonilaiset nesteet
Nesteen lämpötila-alue:	0 .. 40 °C
Tiheys:	998.2 kg/m³
Sähkötiedot:	
Syöttöteho - P1:	4.9 kW
Nimellisteho - P2:	4 kW
Syöttötaajuus:	50 Hz
Nimellisjännite:	3 x 400-415 V
Jännitetoleranssi:	+6/-10 %
Maks. käynnistykset tunnissa:	30
Nimellisvirta:	8 A
Käynnistysvirta:	43 A
Nimellisvirta ilman kuormaa:	3.5 A
Cos phi - tehokerroin:	0,92
Cos phi - tehok. 3/4 kuormalla:	0,89
Cos phi - tehok. 1/2 kuormalla:	0,81
Nimellisnopeus:	2830 rpm
Inertiamomentti:	0.011 kg m²
Moottorin hyötysuhde täydellä kuormalla:	0.82 %
Moottorin hyötysuhde 3/4 kuormalla:	0.82 %
Moottorin hyötysuhde 1/2 kuormalla:	0.80 %
Napaluku:	2
Käynnistystapa:	suorakäynn.

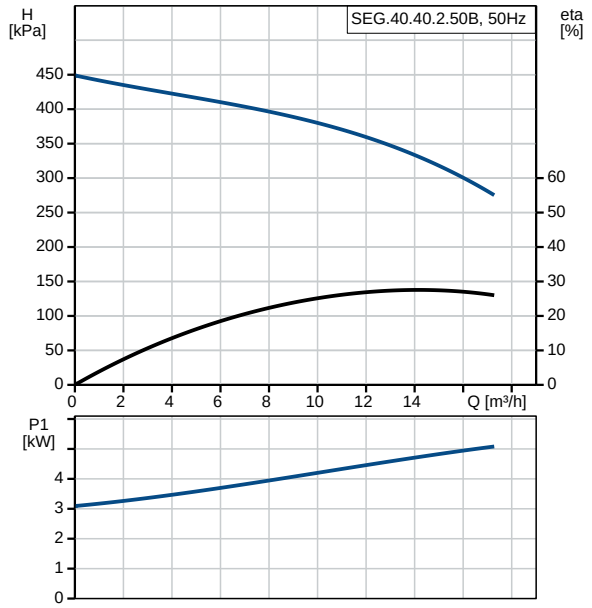

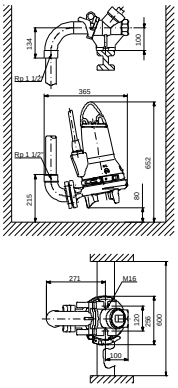

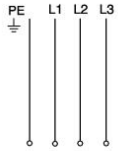

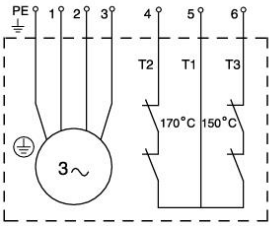

Yhtiön nimi:
Luotu:
Puhelin:

Päiväys: 5.7.2017

Kuvaus	Arvo
Suojausluokka (IEC 34-5):	IP68
Eristysluokka (IEC 85):	F
Räjähdyssuojaus:	N
Moottorisuoja:	LÄMPÖKYTKIN
Lämpösuoja:	ulkoinen
Kaapelipituus:	10 m
Kaapelimalli:	LYNIFLEX
Kaapeliliitoksen tyyppi:	NO PLUG
Säätimet:	
Säädin:	ei sisälly
	External
Kosteusanturi:	ilman kosteusantureita
AUTOADAPT:	EI
Muut:	
Nettopaino:	65 kg

Yhtiön nimi:
Luotu:
Puhelin:

Päiväys: 5.7.2017

96075917 SEG.40.40.2.50B 50 Hz

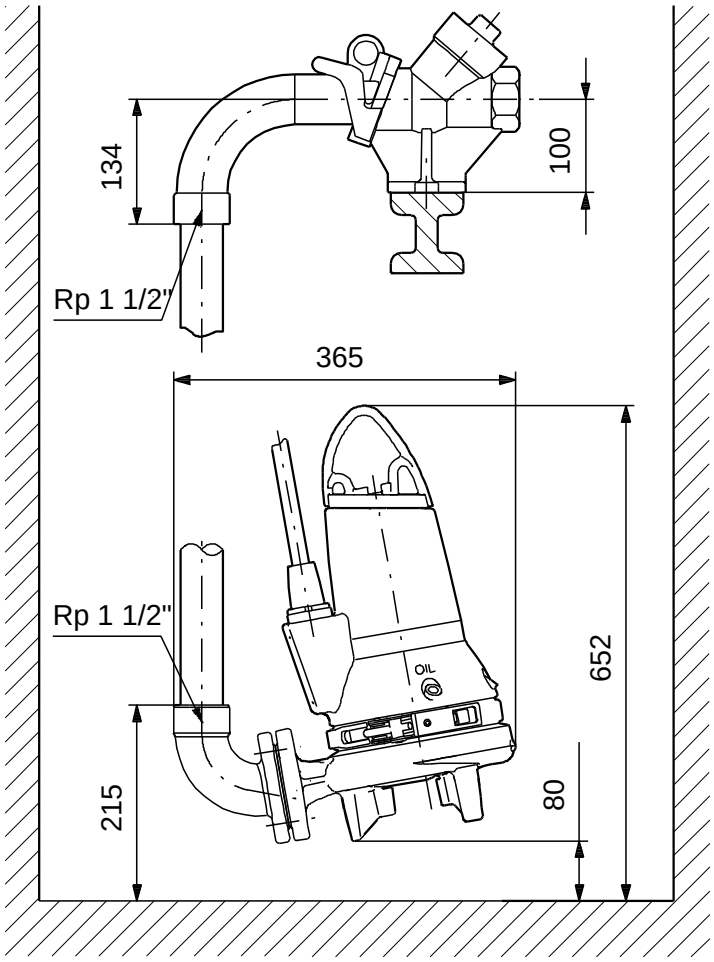

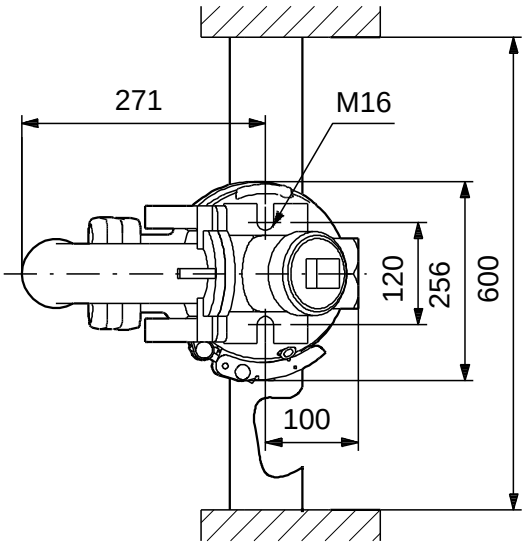

Huomaa! Kaikki yksiköt [mm] ellei toisin mainita.
Rajoitus: Tämä yksinkertaistettu mittakuva ei sisällä kaikkia yksityskohtia.

Yhtiön nimi:
Luotu:
Puhelin:

Päiväys: 5.7.2017

96075917 SEG.40.40.2.50B 50 Hz

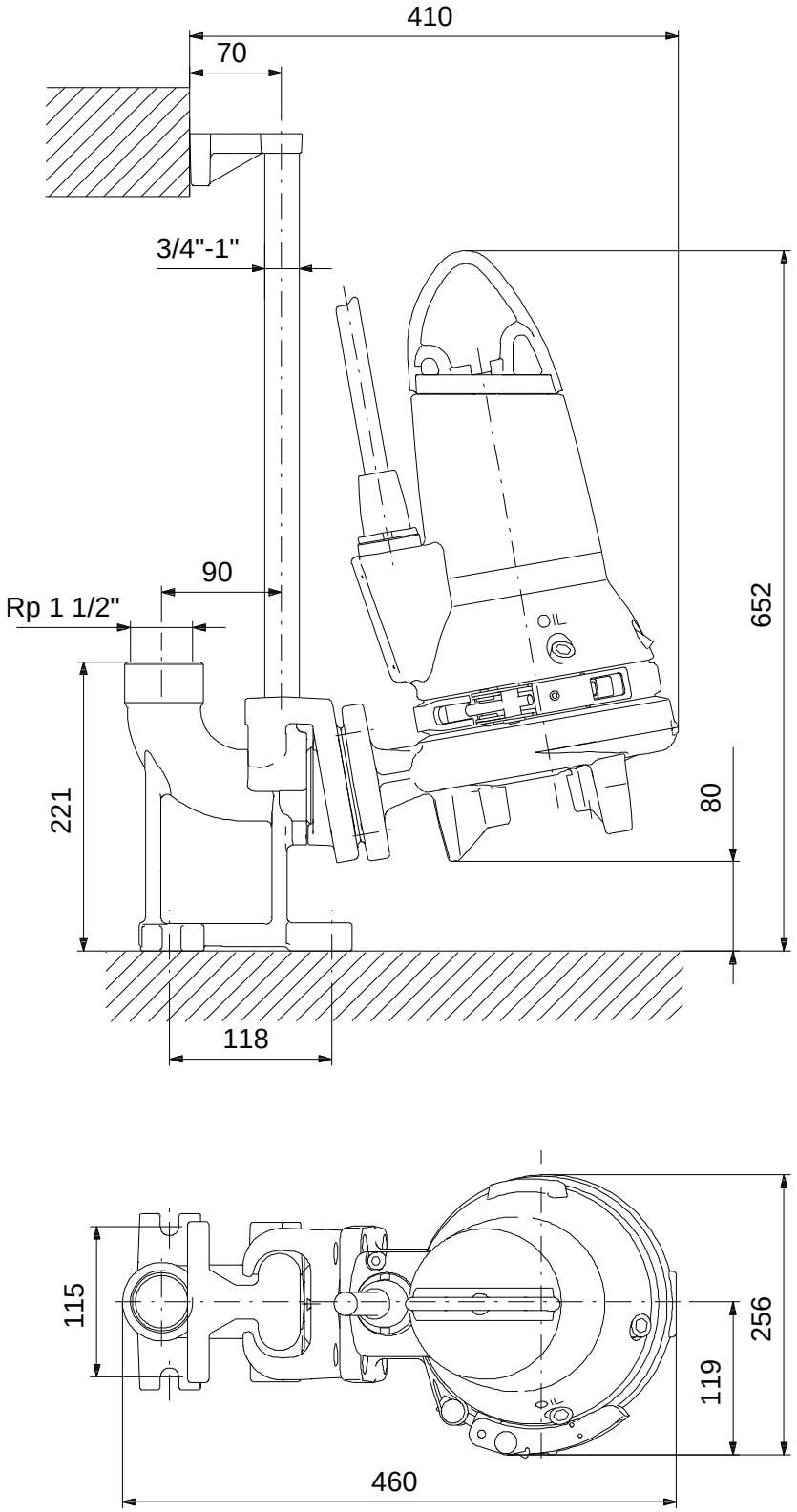

Huomaa! Kaikki yksiköt [mm] ellei toisin mainita.
Rajoitus: Tämä yksinkertaistettu mittakuva ei sisällä kaikkia yksityskohtia.

Yhtiön nimi:
Luotu:
Puhelin:

Päiväys: 5.7.2017

96075917 SEG.40.40.2.50B 50 Hz

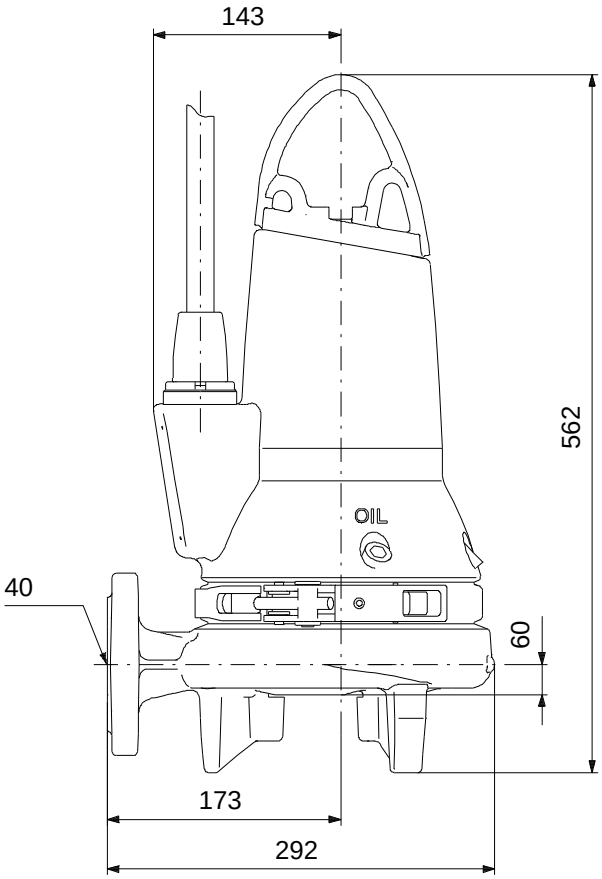

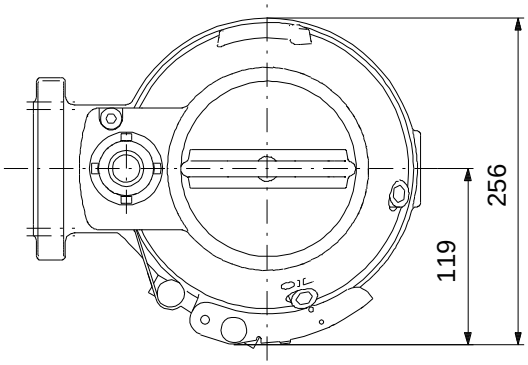

Huomaa! Kaikki yksiköt [mm] ellei toisin mainita.
Rajoitus: Tämä yksinkertaistettu mittakuva ei sisällä kaikkia yksityskohtia.

Yhtiön nimi:
Luotu:
Puhelin:

Päiväys: 5.7.2017

96075917 SEG.40.40.2.50B 50 Hz

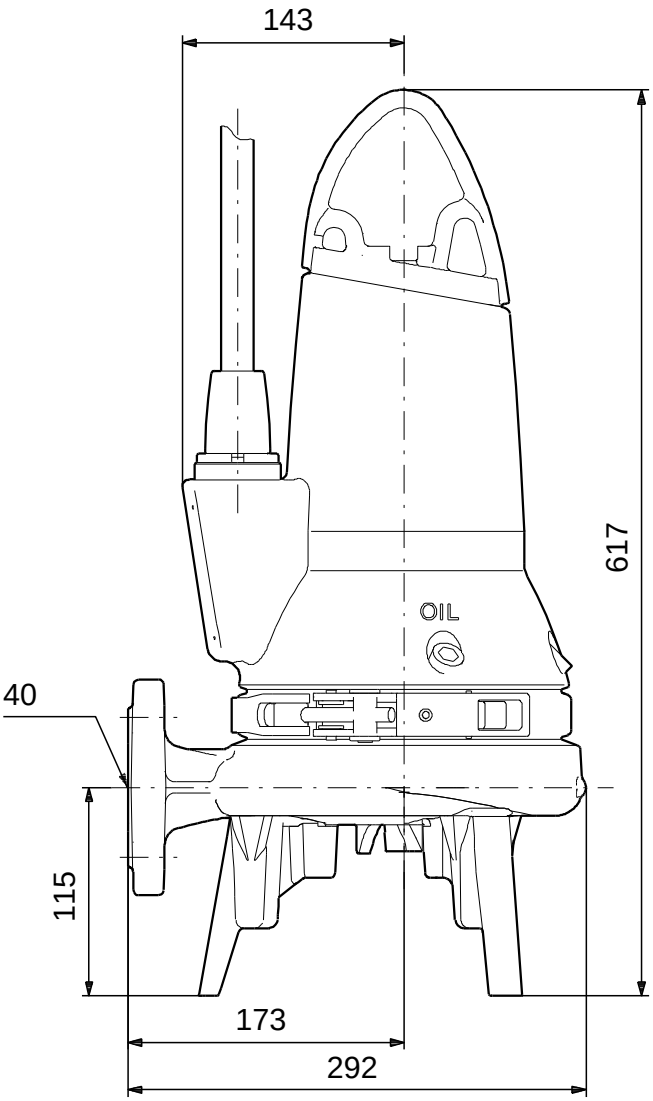

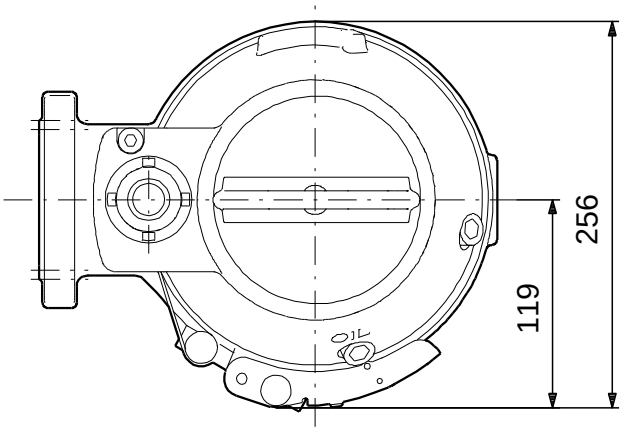

Huomaa! Kaikki yksiköt [mm] ellei toisin mainita.
Rajoitus: Tämä yksinkertaistettu mittakuva ei sisällä kaikkia yksityskohtia.