28280 - Prescor 3/4 - 2.0 bar

Tuotetiedot 2023/03/17

Suljettuihin lämmitys- ja jäähdytysjärjestelmiin.
Prescor varoventtiileillä on erityinen rakenne, jonka avulla saavutetaan täydellinen tiiveys sekä lisäksi suuri ulospuhallus teho. Venttiilissä käytetään korkealaatuista kumia, joka kestää 140 °C lämpötilaa ja vastaa kovuudeltaan varoventtiilin avautumispaineen asettamia vaatimuksia. Näin venttiili ei voi takertua istukkaan. Kaikki venttiilit läpäisevät tarkistuohjelman ennen kuin ne lähtevät tuotantolinjalta. Varoventtiileitä voidaan käyttää lämmitys- ja jäähdytysjärjestelmien suojaamiseen. Käyttöveden varoventtiilit löytyvät osiosta 'Käyttövesijärjestelmien varusteet'.

Hyödyt

- Korkealaatuiset materiaalit ja rakenne takaavat luotettavan toiminnan.
- Venttiilin rakenne varmistaa nopean avautumisen ja suuren ulospuhallustehon.
- Venttiilit läpäisevät tarkistusohjelman avautumispaineen testaamiseksi ennen toimitusta tehtaalta.

Tekniset tiedot

- Min./maks. käyttölämpötila: -10 °C / 120 °C.
- Hetkellinen maksimi lämpötila: 140 °C.
- Soveltuu käytettäväksi maksimi 50% glykoliliuosten kanssa.
- CE merkittyjä (PED 2014/68/EU), käytettäessä painelaite direktiivin mukaisissa käyttökohteissa.
- Asetuspaineelle sallittu toleranssi -5% / +5% (NF sertifioiduille venttiileille toleranssi on -0% / +10%).

Kuvaus		Prescor valve 3/4 x 3/4-2bar
Flamco- numero		28280
GTIN		08712874282803
Tyyppi		Prescor varoventtiilit
Avautumis- paine [bar]		2,0
Liitos	A	Rp $^3/_4$"
	B	Rp $^3/_4$"
Mitat	C [mm]	70,9
	D [mm]	49,2
	F [mm]	23,5
	G [mm]	30,5
Teholle [kW]		135

© 2022 Flamco B.V. Kaikki oikeudet pidätetään. Pidätämme oikeuden muutoksiin tuotteissamme.

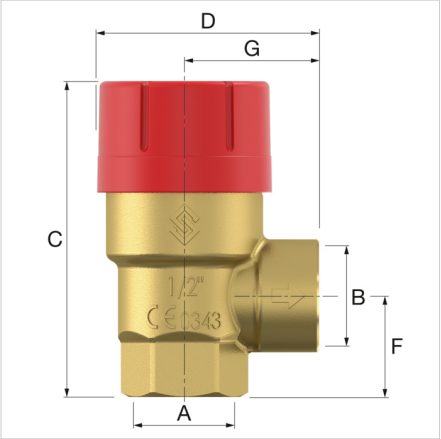

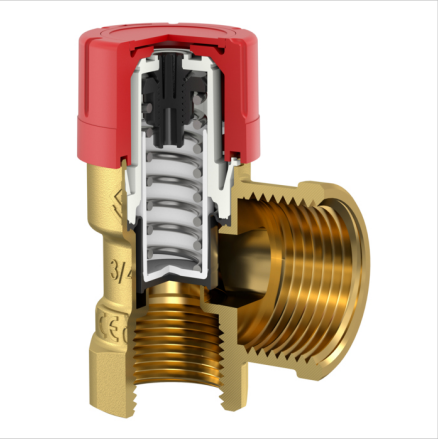

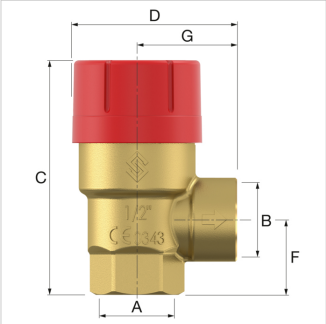

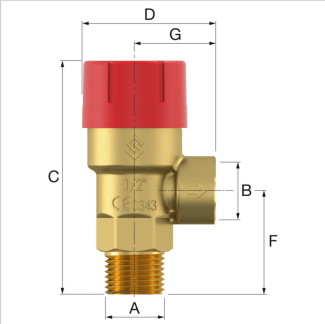

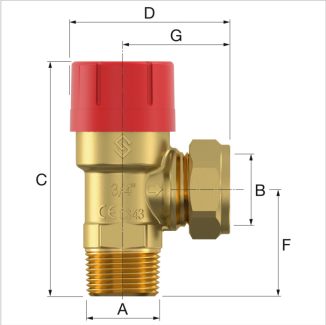

Classification General Data

ETIM Group	
ETIM Class	
Tuotenimi	
Brand	FLAMCO
Product Type	Prescor Safety Valves
Artikelnummer	28280
GTIN	08712874282803

© 2022 Flamco B.V. Kaikki oikeudet pidätetään. Pidätämme oikeuden muutoksiin tuotteissamme.

Etsi lisää tietoa verkossa:

Asennus-ja käyttöohjeet
CE PED declaration
PED Module D
Declaration of conformity UKCA
Prescor ADSK
Prescor ADSK Revit
Prescor DWG
Prescor STEP
katalogi PDF (2018)

Ritakuja 1
01740, Vantaa - fi

T 010 320 99 90
E fi.info@aalberts-hfc.com
I flamcogroup.com/fi

© 2022 Flamco B.V. Kaikki oikeudet pidätetään. Pidätämme oikeuden muutoksiin tuotteissamme.