I	Schema Elettrico	**NL**	Schema Electrisch
GB	Electric Diagram	**E**	Esquema Eléctrico
F	Schéma Electrique	**PT**	Esquema Eléctrico
D	Schema Elektrisch	**TR**	Elektrik Şeması

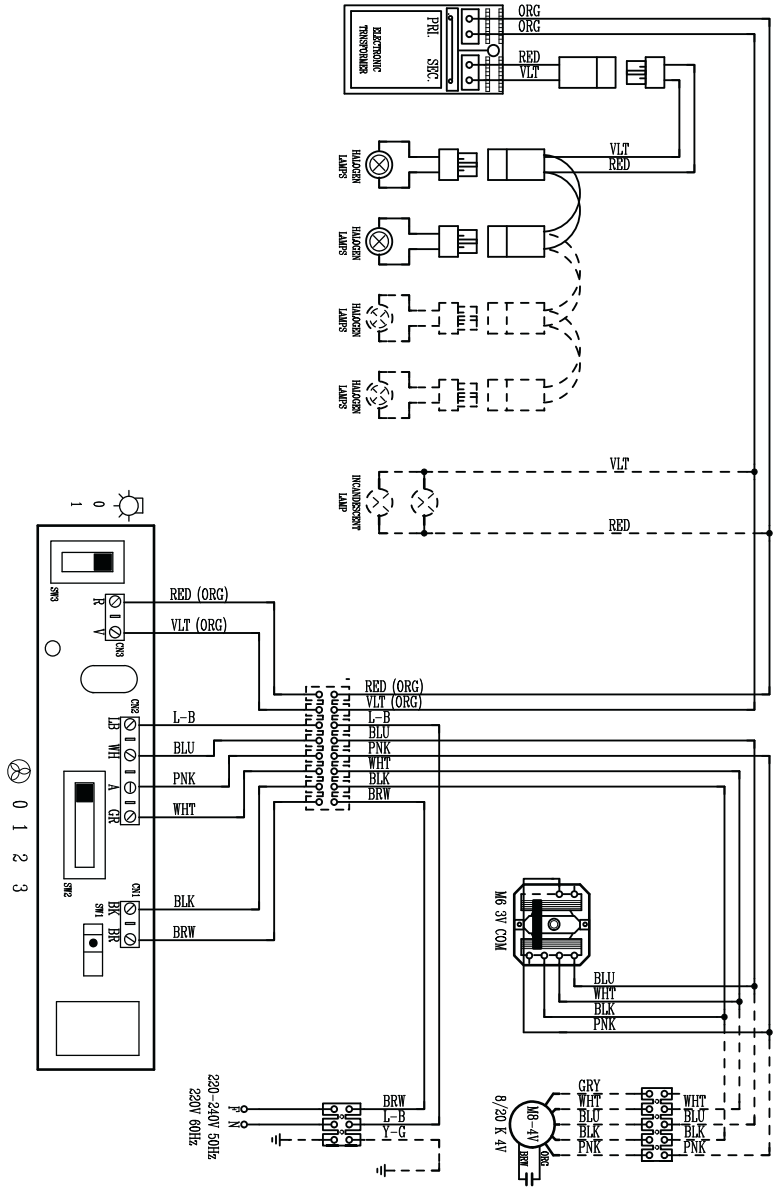

436005700 H90_087 r2

I	Schema Elettrico	**NL**	Schema Electrisch
GB	Electric Diagram	**E**	Esquema Eléctrico
F	Schéma Electrique	**PT**	Esquema Eléctrico
D	Schema Elektrisch	**TR**	Elektrik Şeması

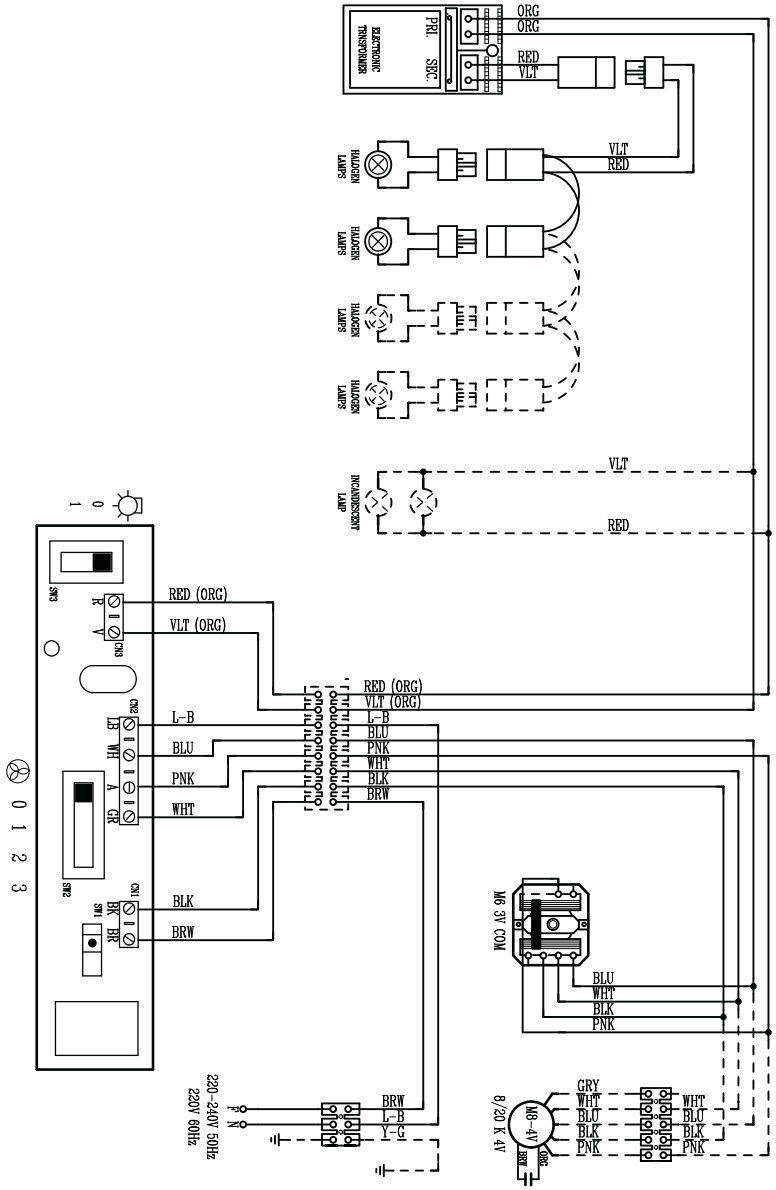

436005700 H90_087 r2