Seinäkannake
SVK-300 M

Seinäkannakkeella SVK tehdään sisäpuolinen säädettävä seinäkannakointi levyhyllyille KRA ja KRB. Levyhyllyn ja seinän väliä voidaan säätää 4–45 mm. Voidaan kiinnittää seinään, asennuskiskoon AS tai kattokannakkeisiin HK1, HK2 ja TP2.

Tuotenimi	SVK-300 M		
Snro	1431563		
Materiaali	Teräs		
Korroosioluokka	C1-C2		
Väri	Valkoinen		
Myyntiyksikkö	PCE		
Pakkaus	1 PCE		
Mitat (mm) Leveys | Korkeus | Pituus	321	184	85
Paino (kg/kpl)	1,26		
GTIN	6438377011147		
Pintakäsittely	Valkoinen RAL 9010 polyesterimaali		

Mitta A (mm)	295
Kuormituksen kesto (kg)	142

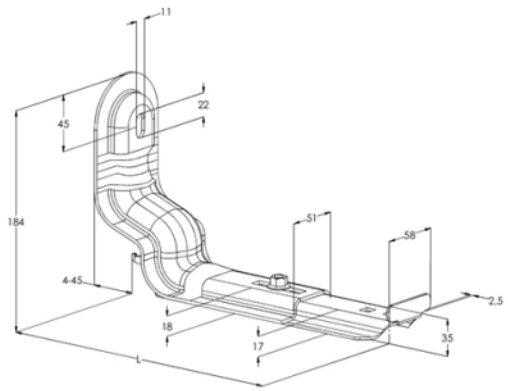

MEKA PRO OY
Konetie 25 / FI-90620 Oulu, Finland / +358 207 450 800 /
meka@meka.eu

© Pidätämme oikeudet muutoksiin. Propria Oy omistaa kaikki Meka Pro Oy:n tuotemerkit.