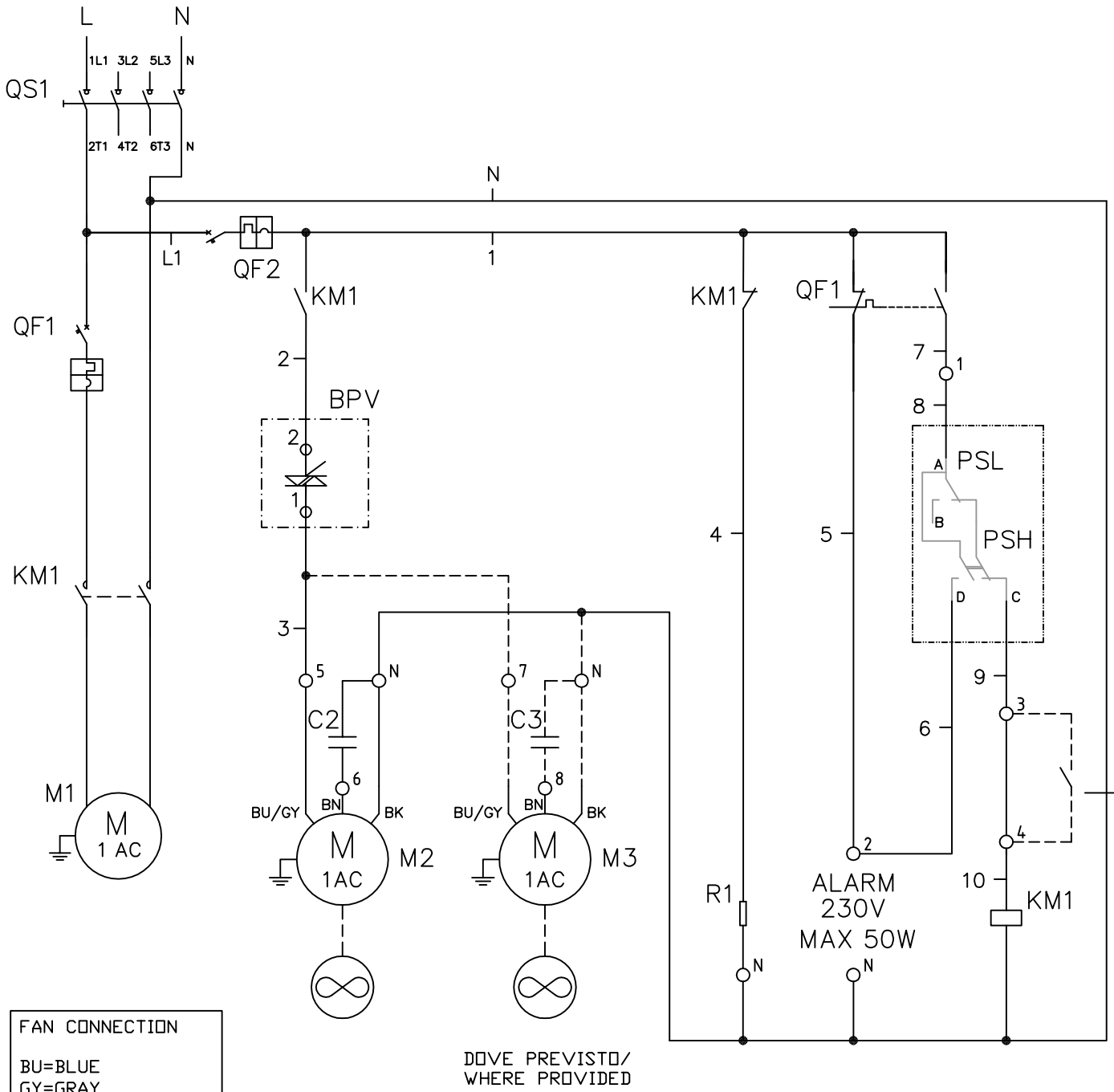

LEGENDA:
QS1=SEZIONATORE GENERALE
KM1=TELERUTTORE COMPRESSORE
QF1=INT. MAGNETOTERMICO COMPRESSORE
QF2=INT. MAGNETOTERMICO VENT. COND.
R1=RESISTENZA CARTER
PSH=PRESSOSTATO DI MASSIMA
PSL=PRESSOSTATO DI MINIMA
BPV=REG. PRESS. VELOCITA' VENTOLE COND.
M1=COMPRESSORE
M2=VENTOLA CONDENSATORE SUPERIORE
M3=VENTOLA CONDENSATORE INFERIORE

LEGEND:
QS1=MAIN SWITCH
KM1=COMPRESSOR SWITCH
QF1=COMPRESSOR MAGNETO THERMAL SWITCH
QF2=COND. FAN MAGNETO THERMAL SWITCH
R1=CRANCKASE HEATER
PSH=MAX PRESSURE SWITCH
PSL=MIN PRESSURE SWITCH
BPV=COND. FAN PRESS. SPEED VARIATOR
M1=COMPRESSOR
M2=UP CONDENSER FAN
M3=DOWN CONDENSER FAN

COLLEGAMENTO PREDISPOSTO PER PUMP-DOWN,
IN CASO DI CONSENSO ESTERNO ELIMINARE
IL PONTE TRA 3-4 E COLLEGARE
UN CONTATTO PRIVO DI TENSIONE
(NON FORNITO)

CONNECTION ESTABLISHED FOR PUMP-DOWN,
IN CASE OF EXTERNAL CONSENT REMOVE 3-4
BRIDGE AND CONNECT VOLTAGE FREE CONTACT
(NOT SUPPLIED)

FAN CONNECTION

BU=BLUE
GY=GRAY
BN=BROWN
BK=BLACK

DOVE PREVISTO/
WHERE PROVIDED

EMEX1P02000
REV.04