WITH PROHIBITION TO REPRODUCE OR TO TRANSMIT IT WITHOUT ITS AUTHORISATION

NOTE
1)RAGGI NON QUOTATI R.=13.5mm

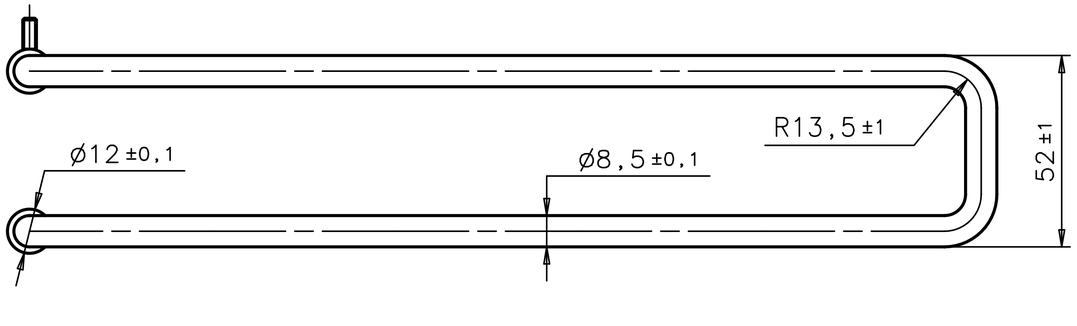

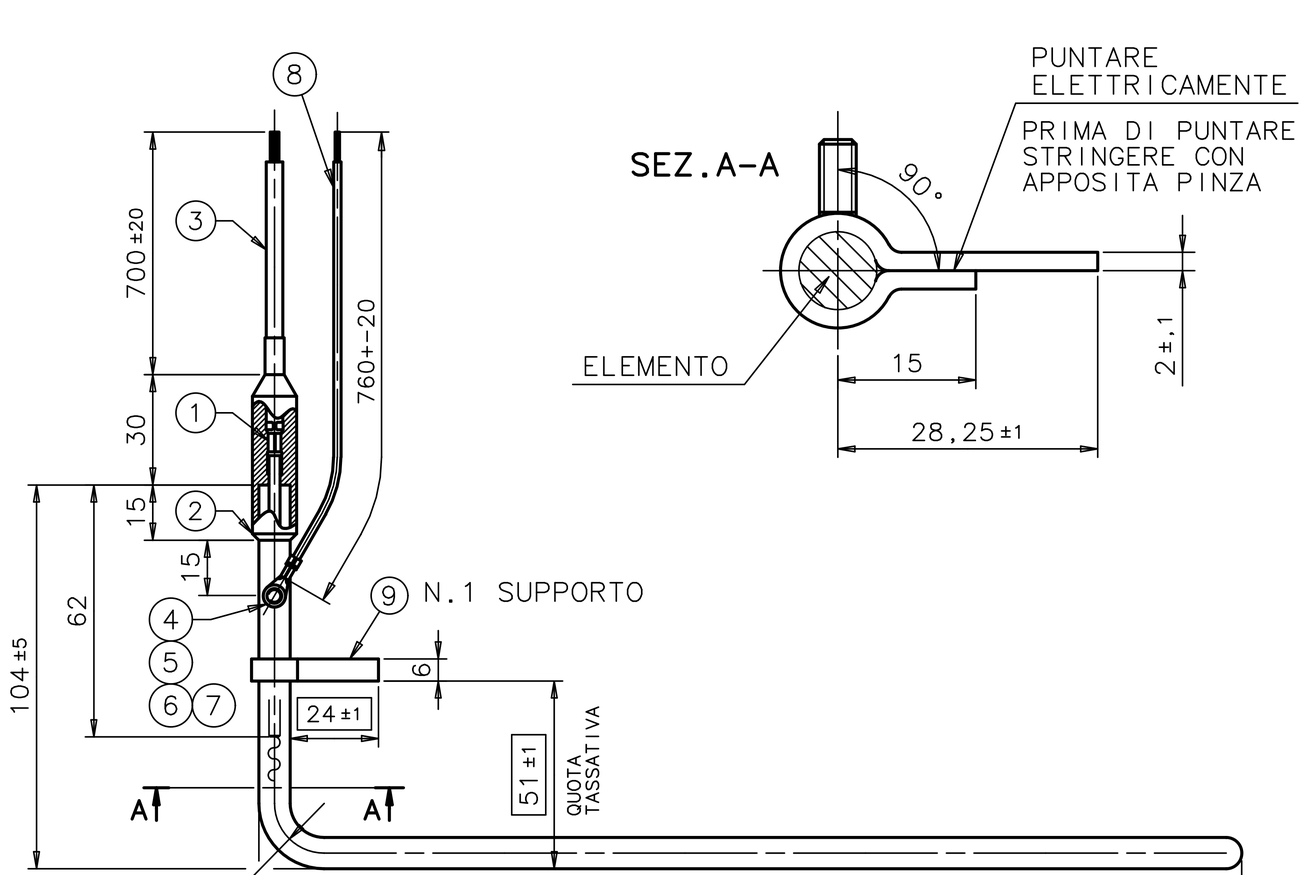

RIF	DENOMINAZIONE	UM	QTA	CODICE
9	SUPPORTO AISI 304 L. =28,25	Nr	1.000	571270990
8	CAVO CU PVC IN CU PVC70 GIALLO/VERDE SEZ. 1,5	m	0.760	550701950
7	DADO M4 UNI 5588 OT63 UNI 4892	NR	1.000	550600230
6	ROND. DENT. EST. D. I. 4.3 AISI304	NR	1.000	570994150
5	OCCHIELLO OT 0010210001	NR	1.000	540601980
4	PRIGIONIERO M4X10 AISI 304	NR	1.000	570978150
3	CAVO LEVAPRENE NERO SEZ. 1	m	1.460	571134130
2	MESC. HYPALON (17100300) PREFORM. GOMMA VULC.	KG	0.019	540301772
1	CONNETTORE FE-SN ART. 3513640021	NR	2.000	571102610

Pos.	Codice cliente	Volt	Watt	W/cm2	Marcatura	A
002	RERSV22006-1	230	1200 5% -10%	1.9	RICA DATA RERSV22006-1 ODL 230V 1200W	1090
001	RERSV12006-1	230	650 5% -10%	1.8	RICA DATA RERSV12006-1 ODL 230V 650W	640

ica div. AVA

DATA	DISEGN.	APPROV.	3D
13-07-11	DRDN	angm	

MATERIALE
AISI-304

RICOTTURA 1100° BIANCO

DIAM GUAINA 8.5

RIP CURVE Nº. T. 8N0.5

SIGILLATURA 3.11.90

TRATTAMENTO
1 SM

DENOMINAZIONE
RESISTENZA ELETTRICA

DISEGNO N.
100RS3692

Scala
1:1

CLIENTE RIVACOLD SRL

COPIE PER

02	V.Q.U.	03	PRODUZIONE 1	04	PRODUZIONE 2	09	UFF. VTE	10	CLIENTE
11	CL. APPROV.	12	AGENTE	17	U.T. RICA				

Ambiente d'uso: DEFROSTING

ZOPPAS INDUSTRIES - RICA DIVISION OF IRCA SpA RESERVES THE PROPERTY OF THIS DOCUMENT
WITH PROHIBITION TO REPRODUCE OR TO TRANSMIT IT WITHOUT ITS AUTHORISATION

Stampato il : 15-07-2011

THIS DRAWING IS TO BE CONSIDERED AN INTEGRAL PART OF THE RELATIVE PRODUCT TECHNICAL DATA SHEET
FORMATO ORIGINALE: 420*297