hansgrohe

Talis S
yksiote pesuallashana 100 Bidette PushOpen-pohjaventtiilillä
Pinta: **kromi** Tuotenro.: **72290000**

Kuvaus

Ominaisuudet

- sisältää: yksiote pesuallashana, Bidette-käsisuihku, käsisuihkun pidike, suihkuletku, pohjaventtiili
- virtaama: 5,7 l/min
- keraaminen säätöosa
- lämpötilarajoitus säädettävissä
- juoksuputken ulottuma 93 mm
- push-open pohjaventtiili G 1 ¼
- STA 1371

Tuotetiedot

LVI-nro	6150449
Hinta ALV 0%	205,20 €
Hinta sis. ALV*	254,45 €

teknologia

Air Power · Eco Smart · Quick Clean

Hyväksynnät

CERTIFICATION BODY KIWA SE

Tuotekuva

Mittapiirustus

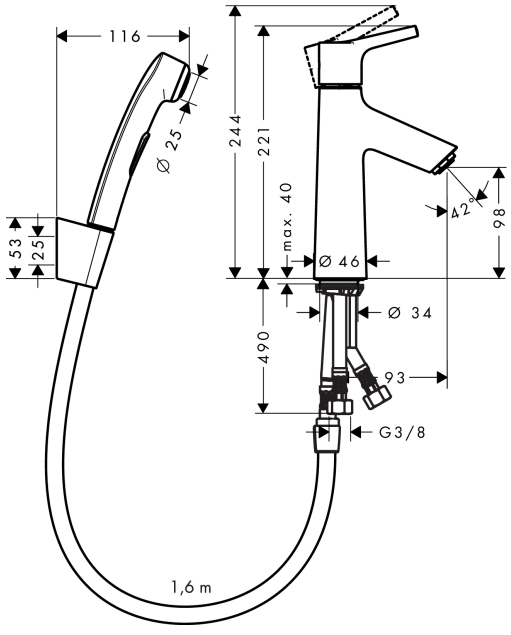

Vuokaavio

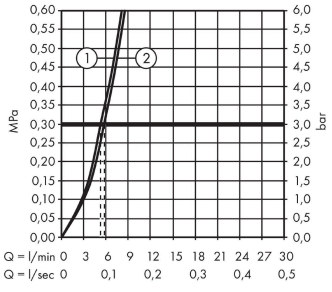

① Hanan virtaama
② Käsisuihkun virtaama