Resim Üzerinden ÖLçü Almayınız/CAD ile çizilmiştir el ile düzeltme yapmayınız.

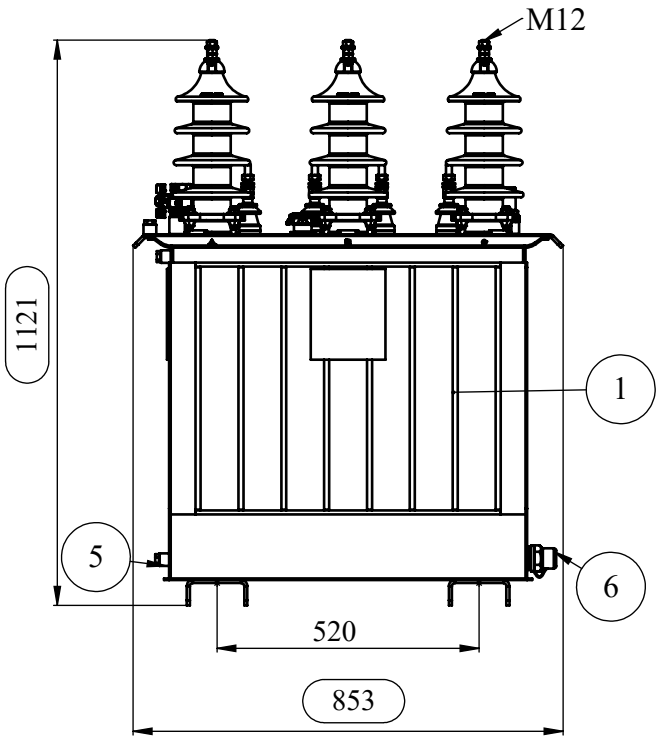

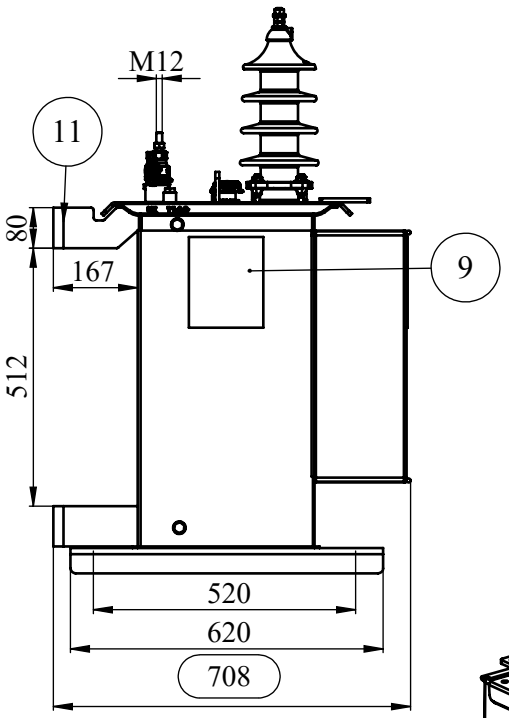

1	Corrugated wall
2	Oil Level Indicator
3	Oil filling valve
4	Lifting lugs
5	Earthing terminal
6	Oil sampling & drain valve
7	H.V Bushings
8	L.V. Bushings(without flag)
9	Rating plate
10	Tap changer
11	Bracket
12	Surge Arrester Mounting Bracket

Active Part Weight	=	310 kg
Oil Weight	=	110 kg
Total Weight	=	480 kg

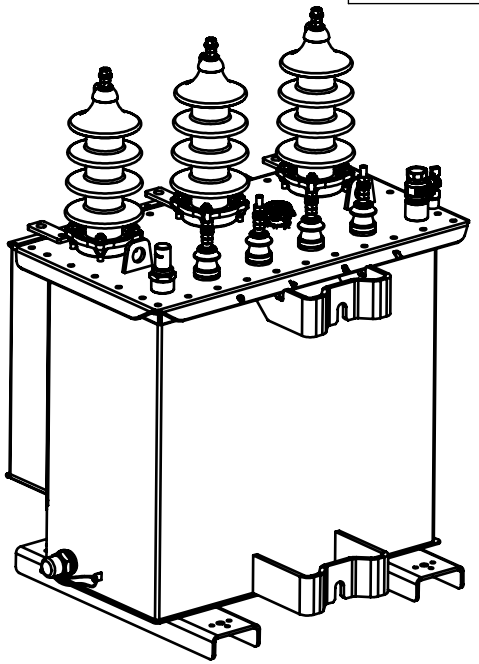

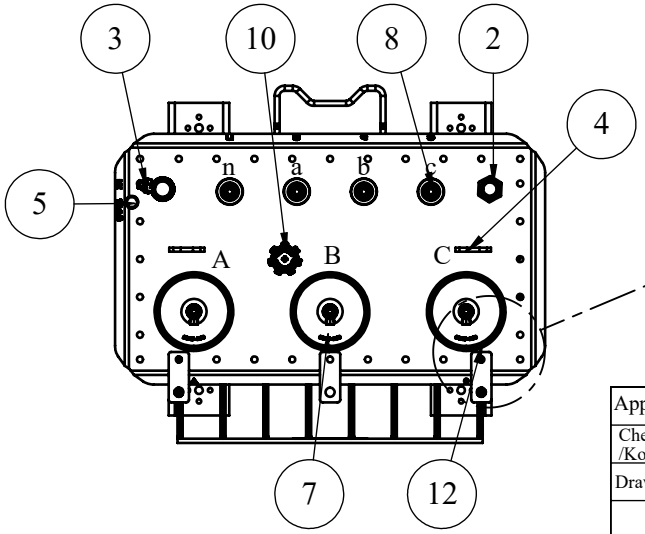

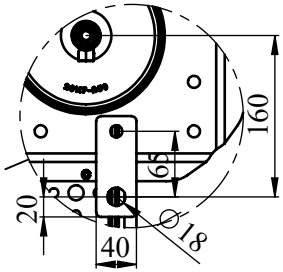

ALL WEIGHTS AND DIMENSIONS HAVE +- %10 TOLERANCES

App./Onay				Kritiklik sınıfı /Criticality Class:	**ULUSOY ELEKTRİK İMALAT TAAHHÜT TİCARET A.Ş.**
Checked /Kontrol	Samet BALCI	8.12.2020			
Drawn/Çizen	Ergün ÇETİNKAYA	8.12.2020		Tolerans sınıfı / Tolerance Class:	
	Adı Soyadı/Name Surname	Tarih/Date	İmza/Sign	ISO 2768-c	
	Malzeme/Material	Kaplama/Coat:		Renk/Color:	Parça Adı/Part Name:
SERTLIK/ HARDNER:		Sac Kalın./ Sheet Thic.:	-mm	Adet/Tk. Qty/Ass.: -	YT-1140-50 kVA 20,5-0,41 kV-GENERAL ARRANGEMENT DRAW.
ÖLÇEK/SCALE 1:15	Kontrol ölçüleri/ Control Dimensions	Weight/ Ağırlık:	-kg	SHEET 1 OF 1	**STOK NO:**

A4